# Ripartitori

## Linee di prodotti AB, 341, 340, 351, 350, 391, 390, VR, 321, VN, 370, 361

### per olio, grassi fluidi e grassi densi
### per l'applicazione nei sistemi di lubrificazione centralizzati monolinea SKF MonoFlex

I ripartitori monolinea SKF MonoFlex vengono utilizzati nei sistemi di lubrificazione centralizzati a linea singola comandati a intermittenza.

Distribuiscono e dosano il lubrificante erogato da un gruppo pompa di lubrificazione centralizzata comandata a intermittenza nei sistemi di lubrificazione a linea singola SKF MonoFlex. Ad ogni ciclo di lubrificazione viene erogata una quantità precisa di lubrificante da un minimo di 0,01 a un massimo di 1,5 $cm^3$ ai punti da lubrificare collegati.

Il gruppo di prodotti dei ripartitori monolinea SKF MonoFlex contiene 11 serie, costituite da 3 diversi tipi di funzionamento (ripartitori a risposta diretta, a risposta indiretta e a impulso) per diverse applicazioni. Un'ampia gamma di accessori completa la gamma di prodotti.

A seconda della versione costruttiva, i ripartitori monolinea SKF MonoFlex sono omologati per oli con viscosità compresa tra 20 e 2 000 $mm^2/s$, per grassi fluidi di classe NLGI 000, 00, 0 e grassi densi fino alla classe NLGI 2.

Le pressioni di esercizio consentite sono comprese tra 8 e 315 bar e le pressioni di rilascio vanno da 1 a 70 bar. Oltre alle versioni standard, sono disponibili alcune versioni in acciaio inossidabile. Inoltre, alcune versioni sono omologate dai Lloyd tedeschi relativamente alla resistenza alla corrosione.

Grazie alla molteplicità di prodotti, i ripartitori monolinea SKF MonoFlex sono utilizzabili in una varietà di applicazioni e settori, compresi quelli delle macchine utensili, dell'energia eolica, della stampa, tessile, automobilistico ed edilizio.

**Informazione importante sull'utilizzo del prodotto**
I sistemi di lubrificazione di SKF e Lincoln e i loro componenti non sono approvati per l'utilizzo con gas, gas liquefatti, gas pressurizzati in soluzione e liquidi con una tensione di vapore superiore di oltre 0,5 bar rispetto alla pressione atmosferica normale (1.013 mbar), alla loro temperatura massima consentita.

PUB LS/P2 11213 IT - 1 - 5001 - IT

# Indice

**Informazioni importanti per l'utilizzo del prodotto** . . . . . 2
**Panoramica dei prodotti** . . . . . 4
**Tabella per la selezione** . . . . . 5

**Descrizione dei tipi di funzionamento**
Ripartitori a risposta diretta SKF MonoFlex . . . . . 6
Ripartitori a risposta indiretta SKF MonoFlex . . . . . 7
Ripartitori a impulso SKF MonoFlex . . . . . 8

**Struttura del sistema SKF MonoFlex**
Sistemi a risposta diretta, a risposta indiretta e a impulso . . . . 9
Indicazioni importanti . . . . . 10

**Tecnica di collegamento SKF MonoFlex**
Panoramica . . . . . 11
Raccordo rapido SKF . . . . . 12
Collegamento diretto DIN 3862 . . . . . 14
Tubazioni e tubazioni flessibili . . . . . 15
Tubazioni in acciaio . . . . . 16
Tubazioni in plastica . . . . . 17
Tubazioni a bassa pressione per linee principali e secondarie . . . . . 18
Tubazioni a bassa pressione con rivestimento intrecciato per linee principali e secondarie . . . . . 19
Tubazioni a bassa pressione per linee del punto da lubrificare . . . . . 20
Tubazioni flessibili ad alta pressione . . . . . 21

**Ripartitori a risposta diretta SKF MonoFlex**
**Serie AB**
Informazioni generali/Dati tecnici . . . . . 22
Programma di configurazione . . . . . 23
Dimensioni . . . . . 24
Cassetti distributori . . . . . 25

**Serie 341**
Informazioni generali/Dati tecnici . . . . . 26
Programma di configurazione . . . . . 27
Dimensioni/Accessori . . . . . 28
Cassetti distributori . . . . . 29

**Serie 340**
Informazioni generali . . . . . 30
Programma di configurazione . . . . . 31
Dimensioni . . . . . 32
Dati tecnici/Accessori . . . . . 33

**Serie 351**
Informazioni generali/Dati tecnici . . . . . 34
Programma di configurazione . . . . . 35
Dimensioni/Accessori . . . . . 36
Cassetti distributori . . . . . 37

**Serie 350**
Informazioni generali . . . . . 38
Programma di configurazione . . . . . 39
Dimensioni . . . . . 40
Dati tecnici/Accessori . . . . . 41

**Serie 391**
Informazioni generali/Dati tecnici. . . . . 42
Programma di configurazione . . . . . 43
Dimensioni/Accessori . . . . . 44
Cassetti distributori . . . . . 45

**Serie 390**
Informazioni generali . . . . . 46
Programma di configurazione . . . . . 47
Dimensioni . . . . . 48
Dati tecnici/Accessori . . . . . 49

**Serie VR**
Informazioni generali . . . . . 50
Programma di configurazione . . . . . 51
Dimensioni . . . . . 52
Dimensioni/Dati tecnici . . . . . 53

**Serie 321**
Informazioni generali . . . . . 54
Numeri di ordine . . . . . 55
Dimensioni . . . . . 56
Dati tecnici . . . . . 57

**Ripartitori a risposta indiretta SKF MonoFlex**
**Serie VN**
Informazioni generali . . . . . 58
Programma di configurazione . . . . . 59
Dimensioni . . . . . 60
Dati tecnici/Accessori . . . . . 61

**Serie 370**
Informazioni generali . . . . . 62
Programma di configurazione . . . . . 63
Dimensioni . . . . . 64
Dati tecnici/Accessori . . . . . 65

**Ripartitori a impulso SKF MonoFlex**
**Serie 361**
Informazioni generali . . . . . 66
Programma di configurazione . . . . . 67
Dimensioni/Dati tecnici . . . . . 68
Cassetti distributori . . . . . 69

PUB LS/P2 11213 IT · 1-5001-IT

# Panoramica dei prodotti

## Ripartitori a risposta diretta SKF MonoFlex

341

340

351

350

391

390

AB

VR

## Ripartitori a risposta diretta SKF MonoFlex per il collegamento diretto al punto da lubrificare

321 T

321 W

321 G

321 G4

321 G7

Modulo 321

## Ripartitori a risposta indiretta SKF MonoFlex

VN

370

## Ripartitori a impulso SKF MonoFlex

361

PUB LS/P2 11213 IT - 1 - 5001 - IT

# Tabella per la selezione

**Ripartitori monolinea SKF MonoFlex**

| Serie | Lubrificante | Tipo di ripartitore | Materiale Elastomero | Numero delle uscite di dosaggio | Pressione di scarico massima [bar] | Dosaggio [cm³] 0,01 | 0,02 | 0,03 | 0,05 | 0,06 | 0,10 | 0,16 | 0,20 | 0,30 | 0,40 | 0,60 | 0,80 | 1,00 | 1,30 | 1,50 | Pagina |
|---|---|---|---|---|---|---|---|---|---|---|---|---|---|---|---|---|---|---|---|---|---|
| AB | Olio | Ripartitori a risposta diretta | FPM | 1 | 3 | • | • | • | • | | • | | • | | • | • | | | | | 22 |
| | Grasso fluido [2] | Ripartitori a risposta diretta | FPM | 1 | 3 | • | • | • | • | | • | | • | | • | • | | | | | 22 |
| 341 | Olio | Ripartitori a risposta diretta | NBR/FPM | 1 | 1 (3) [1] | • | • | • | | • | • | • | | | | | | | | | 26 |
| | Grasso fluido [2] | Ripartitori a risposta diretta | NBR/FPM | 1 | 3 | | | • | | • | • | | | | | | | | | | 26 |
| 340 | Olio | Ripartitori a risposta diretta | NBR/FPM | 2, 3, 5 | 1 (3) [1] | • | • | • | | • | • | • | | | | | | | | | 30 |
| | Grasso fluido [2] | Ripartitori a risposta diretta | NBR | 2, 3, 5 | 3 | | | • | | • | • | | | | | | | | | | 30 |
| 351 | Olio | Ripartitori a risposta diretta | NBR/FPM | 1 | 1 | | | | • | | • | | • | | • | • | | | | | 34 |
| | Grasso fluido [2] | Ripartitori a risposta diretta | NBR/FPM | 1 | 3 | | | | | | • | | • | • | | • | | | | | 34 |
| 350 | Olio | Ripartitori a risposta diretta | NBR/FPM | 2, 3, 5 | 1 | | | | • | | • | | • | | • | • | | | | | 38 |
| | Grasso fluido [2] | Ripartitori a risposta diretta | NBR/FPM | 2, 3, 5 | 3 | | | | | | • | | • | • | | • | | | | | 38 |
| 391 | Olio | Ripartitori a risposta diretta | NBR/FPM | 1 | 1 | | | | | | | | • | | • | • | | • | | • | 42 |
| | Grasso fluido | Ripartitori a risposta diretta | NBR | 1 | 7 | | | | | | • | | • | • | | | | | | | 42 |
| 390 | Olio | Ripartitori a risposta diretta | NBR/FPM | 2, 3 | 1 | | | | | | | | • | | • | • | | • | | • | 46 |
| | Grasso fluido | Ripartitori a risposta diretta | NBR | 2, 3 | 7 | | | | | | • | | • | • | | | | | | | 46 |
| VR | Grasso fluido | Ripartitori a risposta diretta | FPM | 1–12 | 30/70 | | | | | | • | | • | | • | • | • | • | • | | 50 |
| | Grasso denso | Ripartitori a risposta diretta | FPM | 1–12 | 30/70 | | | | | | • | | • | | • | • | • | • | • | | 50 |
| 321 G | Olio, grasso flu. [2] | Ripartitori a risposta diretta | NBR | 1 | 3 | • | | • | | • | • | | | | | | | | | | 54 |
| 321 T | Olio, grasso flu. [2] | Ripartitori a risposta diretta | NBR | 1 | 3 | • | | • | | • | • | | | | | | | | | | 54 |
| 321 W | Olio, grasso flu. [2] | Ripartitori a risposta diretta | NBR | 1 | 3 | • | | • | | • | • | | | | | | | | | | 54 |
| Modulo 321 | Olio, grasso flu. [2] | Ripartitori a risposta diretta | NBR | 1 | 3 | • | | • | | • | | | | | | | | | | | 54 |
| 321 G4 | Olio, grasso flu. [2] | Ripartitori a risposta diretta | NBR | 1 | 3 | | | • | | • | • | | | | | | | | | | 54 |
| 321 G7 | Olio, grasso flu. [2] | Ripartitori a risposta diretta | NBR/FPM | 1 | 3 | | | • | | • | • | • | • | • | | | | | | | 54 |
| VN | Grasso fluido* | Ripartitori a risposta indiretta | NBR | 2, 4, 6 | 1 | | | | • | | • | | • | • | • | • | | • | | | 58 |
| 370 | Olio | Ripartitori a risposta indiretta | NBR | 2, 3, 5 | 1 | | | | • | | • | | • | | • | • | | • | | • | 62 |
| 361 | Olio | Ripartitori a impulso | NBR | 1 | 1 | | • | • | • | | • | | | | | | | | | | 66 |
| | Grasso fluido [2] | Ripartitori a impulso | NBR | 1 | 3 | • | • | • | • | | • | | • | | | | | | | | 66 |

[1] la pressione di scarico di 3 bar vale solo per il 0,01 cm³ dosi e 0,02 cm³
[2] solo grasso fluido classe NLGI 000, 00

La tabella rappresenta un ausilio per consentire una scelta rapida dei ripartitori monolinea SKF MonoFlex necessari. In base alle caratteristiche è possibile reperire rapidamente la serie per l'applicazione specifica. Le serie sono suddivise in base a tre diversi tipi di funzionamento (ripartitori a risposta diretta, a risposta indiretta e a impulso). Le diverse serie sono indicate sul margine sinistro. Conformemente alle caratteristiche richieste come lubrificante, tipo di ripartitore, materiale delle guarnizioni e numero di uscite di dosaggio, è possibile scegliere la quantità dosata. I numeri di pagina indicati sul margine destro forniscono ulteriori dettagli tecnici della rispettiva serie. L'illustrazione a destra fornisce una visualizzazione delle singole quantità dosate in rapporto tra loro.

**Rappresentazione delle quantità dosata [cm³]**

PUB LS/P2 11213 IT · 1-5001-IT

# Ripartitori monolinea SKF MonoFlex

## Descrizione dei tipi di funzionamento

**Monolinea**

I ripartitori monolinea SKF MonoFlex vengono utilizzati nei sistemi di lubrificazione centralizzati a linea singola SKF MonoFlex comandati a intermittenza. I sistemi di lubrificazione centralizzati monolinea sono sistemi di lubrificazione a perdita. Sono caratterizzati in modo tale che, durante il ciclo di lubrificazione (temporizzato o sincronizzato), il lubrificante pulito (olio, grasso fluido, grasso denso) viene erogato a intervalli regolari ad uno o più punti da lubrificare.

L'invecchiamento, l'evaporazione, lo spurgo e le perdite contribuiscono al parziale consumo del lubrificante erogato ai punti da lubrificare.

I sistemi di lubrificazione centralizzati monolinea SKF MonoFlex sono costituiti da un'unità di lubrificazione, ripartitori monolinea e linee di lubrificazione. Lo svolgimento di un ciclo di lubrificazione dipende dal tipo di funzione del ripartitore monolinea utilizzato.
I ripartitori monolinea si distinguono in ripartitori a risposta diretta, a risposta indiretta e a impulso. I ripartitori monolinea del tipo a risposta diretta e a impulso erogano una quantità di lubrificante parallelamente alla formazione della pressione nella linea di alimentazione principale, i ripartitori monolinea del tipo a risposta indiretta erogano una quantità di lubrificante dopo il processo di depressurizzazione nella linea di alimentazione principale. Di seguito sono descritti i vari tipi di funzionamento:

**Ripartitori a risposta diretta**

Nei ripartitori monolinea SKF MonoFlex a risposta diretta l'erogazione della quantità di lubrificante ai punti da lubrificare avviene durante la compressione nella linea di alimentazione principale, vale a dire durante il ciclo operativo dell'unità di lubrificazione. Nei ripartitori a risposta diretta la pressione di spinta può essere equiparata alla pressione massima consentita della valvola limitatrice di pressione dell'unità di lubrificazione.

Dopo aver acceso l'unità di lubrificazione, il lubrificante nella pompa di lubrificazione viene aspirato dal serbatoio di lubrificazione ed erogato tramite la valvola di rilascio della pressione e la valvola limitatrice di pressione attraverso la linea di alimentazione principale nel ripartitore a risposta diretta. A causa della pressione accumulata nel sistema di lubrificazione centralizzato, il lubrificante immagazzinato (**1**) viene spinto verso l'uscita dal movimento del pistone dosatore (**2**) dalla camera di dosatura ed erogato attraverso la linea di lubrificazione verso il punto da lubrificare. Una volta spenta l'unità di lubrificazione, avviene la depressurizzazione del sistema di lubrificazione centralizzato e di conseguenza, la depressurizzazione della linea di alimentazione principale. Il pistone dosatore viene riportato nella posizione di partenza per effetto della molla e contemporaneamente il lubrificante viene spinto dalla camera di dosatura nella camera della molla (**3**). Il ripartitore a risposta diretta è quindi di nuovo pronto per il ciclo di lubrificazione successivo.

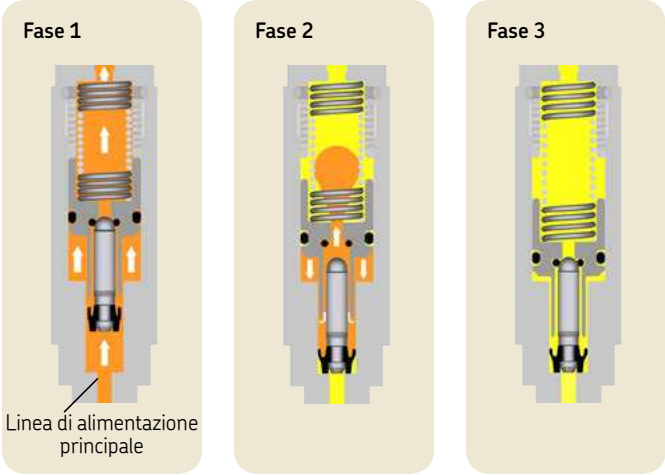


**Campo di applicazione**

I ripartitori a risposta diretta vengono utilizzati in applicazioni in cui è necessario erogare immediatamente il lubrificante nei punti da lubrificare. Specialmente in presenza di linee lunghe del punto da lubrificare e contropressioni elevate del supporto, è possibile assicurare una lubrificazione affidabile del supporto grazie a un aumento di pressione nella linea di alimentazione principale, poiché la pressione di spinta corrisponde approssimativamente alla pressione nella linea di alimentazione principale. Un campo di applicazione ampiamente diffuso per i ripartitori a risposta diretta è la lubrificazione di macchine utensili, tessili e per confezionamenti.

PUB LS/P2 11213 IT-1-5001-IT

# Ripartitori monolinea SKF MonoFlex

## Descrizione dei tipi di funzionamento

**Ripartitori a risposta indiretta**

Nei ripartitori monolinea SKF MonoFlex a risposta indiretta l'erogazione della quantità di lubrificante ai punti da lubrificare avviene solo durante o dopo il processo di depressurizzazione nella linea di alimentazione principale, vale a dire dopo l'arresto dell'unità di lubrificazione. Le pressioni di spinta raggiungibili nel punto da lubrificare vengono determinate per effetto della molla e dalla superficie del pistone e sono inferiori rispetto alle pressioni massime del ripartitore a risposta diretta. Il ripartitore a risposta indiretta ha pertanto la funzione di un accumulatore di energia a molla.

Dopo aver acceso l'unità di lubrificazione, il lubrificante nella pompa di lubrificazione viene aspirato dal serbatoio di lubrificazione ed erogato tramite la valvola di rilascio della pressione e la valvola limitatrice di pressione attraverso la linea di alimentazione principale nel ripartitore a risposta indiretta. A causa della pressione accumulata nel sistema di lubrificazione centralizzato la guarnizione a labbro (valvola sezionatrice) chiude l'uscita verso il punto da lubrificare, in modo che il lubrificante venga spinto verso il serbatoio di stoccaggio. Il lubrificante viene conservato sotto il pistone dosatore a molla (**1**). Una volta spenta l'unità di lubrificazione, avviene la depressurizzazione del sistema di lubrificazione centralizzato e la depressurizzazione della linea di alimentazione principale. Il lubrificante precaricato sotto il pistone dosatore a molla spinge quindi guarnizione a labbro nella direzione della linea di alimentazione principale (**2**). In questo modo la linea di alimentazione principale viene chiusa e il passaggio ai punti da lubrificare viene sbloccato. Il lubrificante può essere dosato dal serbatoio di stoccaggio ed erogato al punto da lubrificare (effetto a risposta indiretta). Dopo l'invio completo del lubrificante al punto da lubrificare, il ripartitore a risposta indiretta è nuovamente pronto per il ciclo di lubrificazione successivo (**3**).

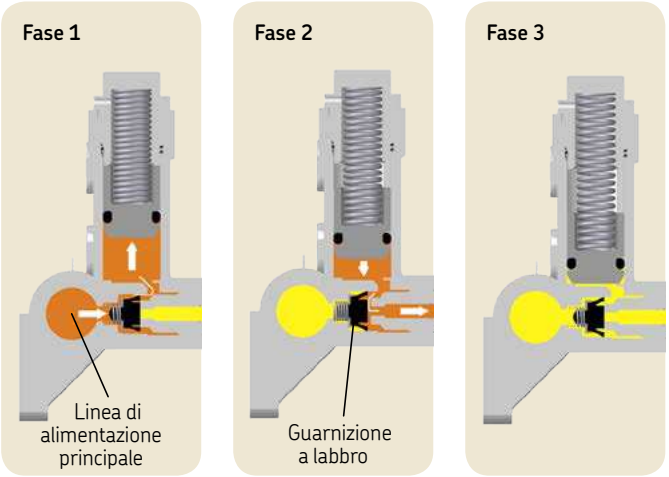


**Campo di applicazione**

I ripartitori a risposta indiretta vengono utilizzati per applicazioni in cui non si desidera una pressione eccessiva e improvvisa al punto da lubrificare, ad esempio nella lubrificazione di guide di scorrimento di rettificatrici. Una pressione eccessiva e improvvisa al punto da lubrificare può causare rugosità superficiali nella levigatura. Il tempo di spinta dei ripartitori a risposta indiretta dipende dalle contropressioni nelle linee di lubrificazione. Se ad esempio i punti da lubrificare ricevono un carico eccessivo durante il ciclo di lubrificazione, il lubrificante viene immagazzinato nel ripartitore a risposta indiretta e solo con il movimento o con lo scarico viene erogato al punto da lubrificare. Nella lubrificazione di veicoli commerciali questo tipo di operazione presenta un notevole vantaggio rispetto alla lubrificazione manuale che non sempre può essere effettuata a causa dei supporti soggetti a carichi di pressione.

PUB LS/P2 11213 IT · 1-5001-IT

# Ripartitori monolinea SKF MonoFlex

## Descrizione dei tipi di funzionamento

**Ripartitori a impulso**

Nei ripartitori monolinea SKF MonoFlex a impulso l'erogazione della quantità di lubrificante nei punti da lubrificare avviene durante la compressione nella linea di alimentazione principale, vale a dire durante il ciclo operativo dell'unità di lubrificazione. Nei ripartitori a impulso la pressione di spinta può essere equiparata alla pressione massima consentita della valvola limitatrice di pressione dell'unità di lubrificazione.

Dopo aver acceso l'unità di lubrificazione, il lubrificante nella pompa di lubrificazione viene aspirato dal serbatoio di lubrificazione ed erogato tramite la valvola di rilascio della pressione e la valvola limitatrice di pressione attraverso la linea di alimentazione principale al ripartitore a impulso. In base al principio di funzionamento, la compressione nella linea di alimentazione principale deve avvenire in <1 s, vale a dire che la compressione nella linea di alimentazione principale deve essere repentina (dinamica). A causa della pressione dinamica accumulata nel sistema di lubrificazione centralizzato, il lubrificante immagazzinato nel pistone dosatore viene spinto (**1**) attraverso il movimento del pistone dosatore verso la valvola di ritegno (**2**). La valvola di ritegno si apre e il lubrificante viene spinto in direzione del punto da lubrificare fino alla chiusura della sede della valvola inferiore. Il lubrificante viene erogato in direzione del punto da lubrificare, fino a quando la valvola di ritegno non si richiude. Una volta spenta l'unità di lubrificazione, avviene la depressurizzazione del sistema di lubrificazione centralizzato. Il pistone dosatore precaricato per effetto della molla viene riportato nella posizione di partenza e contemporaneamente avviene lo spostamento del lubrificante tramite la gola anulare tra il pistone dosatore e il serbatoio del pistone. La valvola di ritegno superiore impedisce il riflusso del lubrificante dalla linea di lubrificazione nella camera di dosatura. Il ripartitore a impulso a risposta diretta è pronto per il ciclo di lubrificazione successivo (**3**).

Il gioco tra pistone e serbatoio del pistone è misurato in modo tale che il lubrificante possa scorrere sulle gole anulari. Questo è anche il motivo del funzionamento dinamico del ripartitore a impulso. Con la compressione lenta (statica) nella linea di lubrificazione si verrebbe a creare un equilibrio instabile, in cui, durante l'intero ciclo operativo, il lubrificante dell'unità di lubrificazione scorrerebbe sulla gola anulare nel punto da lubrificare. Ciò potrebbe causare una lubrificazione eccessiva al punto da lubrificare.

Per aumentare la frequenza di lubrificazione è possibile dotare i sistemi di lubrificazione centralizzati monolinea a ripartitori a impulso con una valvola direzionale a 4/2 vie. Il sistema di lubrificazione centralizzato è impostato in modo che la linea di alimentazione principale nell'unità di lubrificazione in funzione sia precaricata a circa 6 bar. Per il processo di lubrificazione la valvola a 4/2 vie viene comandata in modo da applicare una pressione repentina al ripartitore a impulso. Tale disposizione consente un aumento notevole delle frequenza di lubrificazione, come per esempio necessario nella lubrificazione di catene a maglie piccole o che si muovono a velocità elevate. Con lubrificanti a bassa viscosità, è possibile realizzare frequenze di lubrificazione fino a 5 cicli/s.

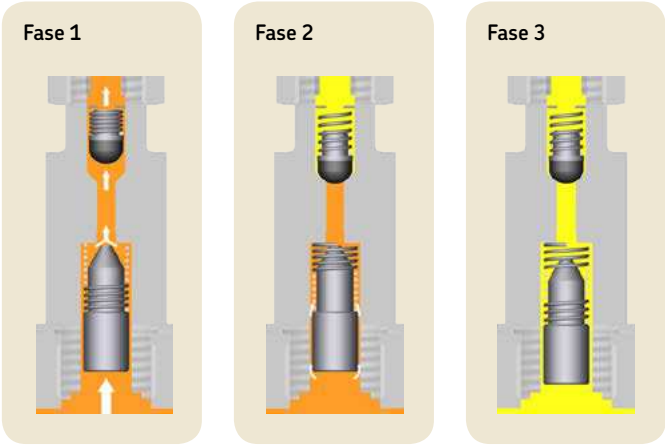


**Campo di applicazione**

I ripartitori a impulso vengono utilizzati in applicazioni in cui è necessario erogare il lubrificante nei punti da lubrificare in tempi molto brevi. Un campo di applicazione importante per i ripartitori a impulso è la lubrificazione di catene di macchine e nastri trasportatori.

PUB LS/P2 11213 IT-1-5001-IT

# Struttura del sistema SKF MonoFlex

## Sistemi a risposta diretta, a risposta indiretta e a impulso

I sistemi di lubrificazione centralizzati monolinea SKF MonoFlex con ripartitori a linea singola sono costituiti da un'unità di lubrificazione, ripartitori monolinea e linee di lubrificazione. Generalmente, la valvola limitatrice di pressione e la valvola di rilascio della pressione necessarie per il funzionamento dei sistemi di lubrificazione centralizzati sono integrate gruppo elettropompa.

Se si prevedono perdite di pressione nei sistemi di lubrificazione centralizzati monolinea maggiori di 10 bar, ad esempio a causa della dilatazione delle tubazioni o della viscosità del lubrificante (a seconda della temperatura ambiente), è necessario montare un pressostato per monitorare il sistema di lubrificazione centralizzato all'estremità della linea di alimentazione principale. Il pressostato controlla se durante il ciclo di lubrificazione nel sistema di lubrificazione centralizzato monolinea viene raggiunta la pressurizzazione necessaria.

Attraverso il ciclo operativo dell'unità di lubrificazione preimpostata dalla centralina o dal dispositivo di comando della macchina, è possibile garantire la pressurizzazione nel sistema di lubrificazione centralizzato monolinea. Per il funzionamento senza problemi del ripartitore monolinea è necessaria una depressurizzazione della linea di alimentazione principale dopo l'arresto dell'unità di lubrificazione. Tale procedura è garantita dalla valvola di rilascio della pressione integrata nell'unità di lubrificazione.

Nella figura seguente sono riportati esempi di sistemi di lubrificazione centralizzati monolinea con ripartitori a risposta diretta, a risposta indiretta e a impulso.

**Sistema ripartitore a risposta diretta**

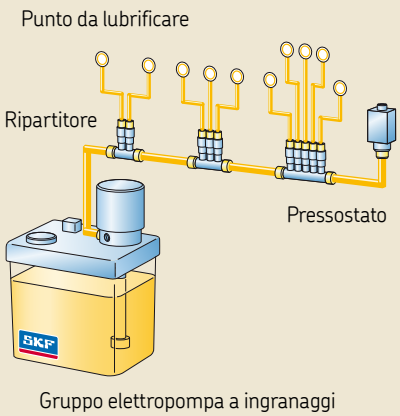


**Circuito idraulico**

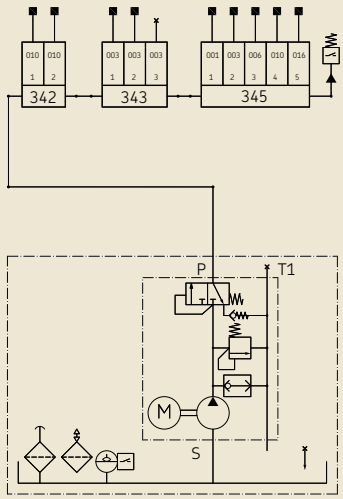


**Sistema ripartitore a risposta indiretta**

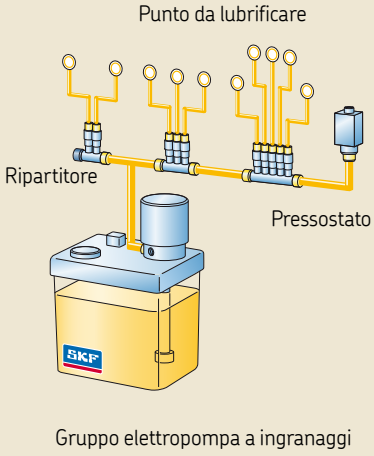


**Circuito idraulico**

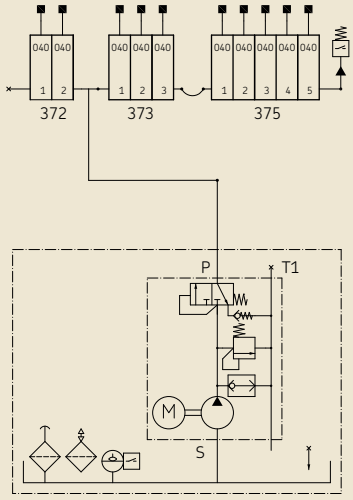


**Sistema ripartitore a impulso**

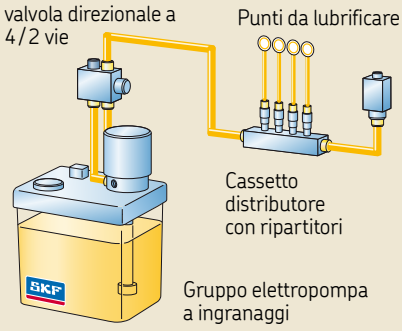


**Circuito idraulico**

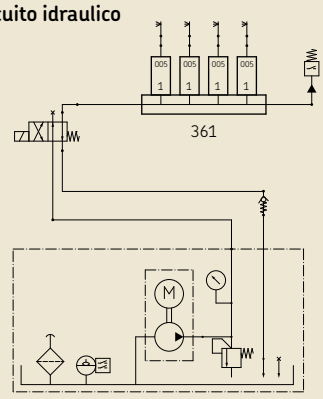


PUB LS/P2 11213 IT · 1-5001-IT

# Struttura del sistema SKF MonoFlex

## Indicazioni importanti

**⚠ ATTENZIONE**

La perdita di lubrificante costituisce una fonte di pericolo, crea il rischio di fondo sdrucciolevole e di lesioni. Prima della messa in esercizio del sistema, sigillare tutti i punti aperti durante il montaggio, la manutenzione e la riparazione.

**!** I lubrificanti possono inquinare il suolo e l'acqua. Utilizzare e smaltire correttamente i lubrificanti. Rispettare le normative e le leggi regionali che disciplinano lo smaltimento dei lubrificanti.

Figura 1

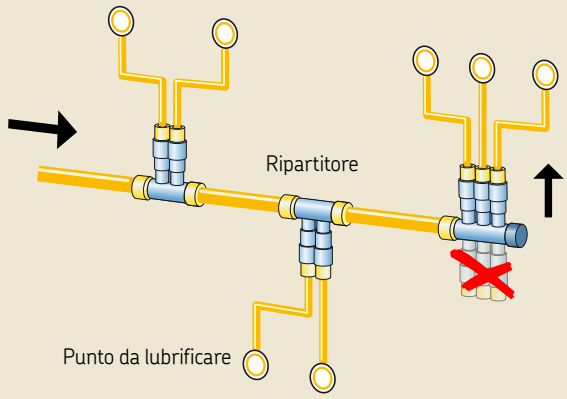


Figura 2

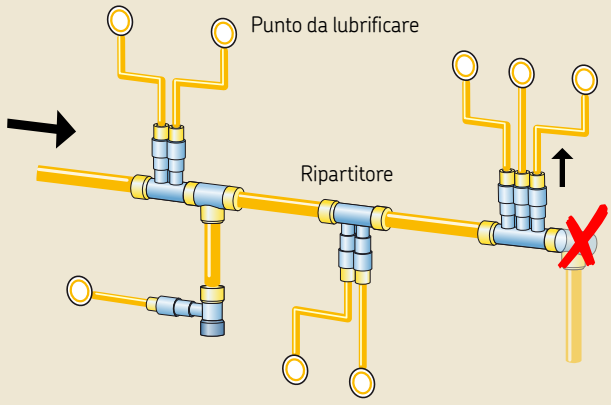


Nello progettazione della linea di alimentazione principale e delle linee del punto da lubrificare, osservare le seguenti indicazioni per garantire un funzionamento senza problemi dell'intero sistema di lubrificazione centralizzato.

La linea di alimentazione principale deve essere dimensionata secondo le perdite di pressione massime e la caratteristiche dell'unità di lubrificazione utilizzata. Partendo dall'unità di lubrificazione, se possibile, la linea di alimentazione principale, deve avere un andamento ascendente ed essere sfiatata nel punto più alto del sistema di lubrificazione centralizzato.

Montare i ripartitori all'estremità della linea di alimentazione principale in modo che gli scarichi del ripartitore siano rivolti verso l'alto. Se i ripartitori devono essere collocati per esigenze di impianto al di sotto della linea di alimentazione principale, ciò non deve avvenire all'estremità della linea principale (**Figura 1**). Se è necessario portare linee di lubrificazione a ripartitori collocati al di sotto della linea di alimentazione principale, procedere come illustrato in **Figura 2**.

Le linee, i tubi, le valvole di intercettazione e quelle di distribuzione, i raccordi, ecc. da utilizzare devono essere scelti in base alla pressione di esercizio massima dell'unità di lubrificazione, alle temperature di lavoro e al lubrificante da erogare.

Inoltre, è necessario proteggere il sistema delle tubazioni di lubrificazione da una pressione eccessiva tramite una valvola di sovrapressione montata separatamente o integrata nell'unità di lubrificazione . Pulire accuratamente tutti i componenti del sistema di lubrificazione centralizzato come linee, tubi, valvole di intercettazione e valvole di distribuzione, raccordi prima del montaggio. Le guarnizioni non devono sporgere all'interno in quanto potrebbero ostacolare il flusso del lubrificante e agenti contaminanti potrebbero penetrare nel sistema delle tubazioni di lubrificazione. Sostanzialmente, le linee di lubrificazione vanno collocate in modo da non formare sacche d'aria in alcun punto. Evitare variazioni di sezione della linea di lubrificazione da piccole a grandi nella direzione del flusso del lubrificante. Si consiglia l'utilizzo di tappi di spurgo in punti appropriati all'interno del sistema di lubrificazione centralizzato.

Il flusso del lubrificante nelle linee di lubrificazione non deve essere ostacolato da curve strette, vrubinetti e valvole di non ritorno. Eventuali variazioni di sezione inevitabili nelle linee di lubrificazione devono essere effettuate gradualmente. Se possibile, evitare improvvise variazioni di direzione.

PUB LS/P2 11213 IT-1-5001-IT

# Tecnica di collegamento SKF MonoFlex

## Panoramica

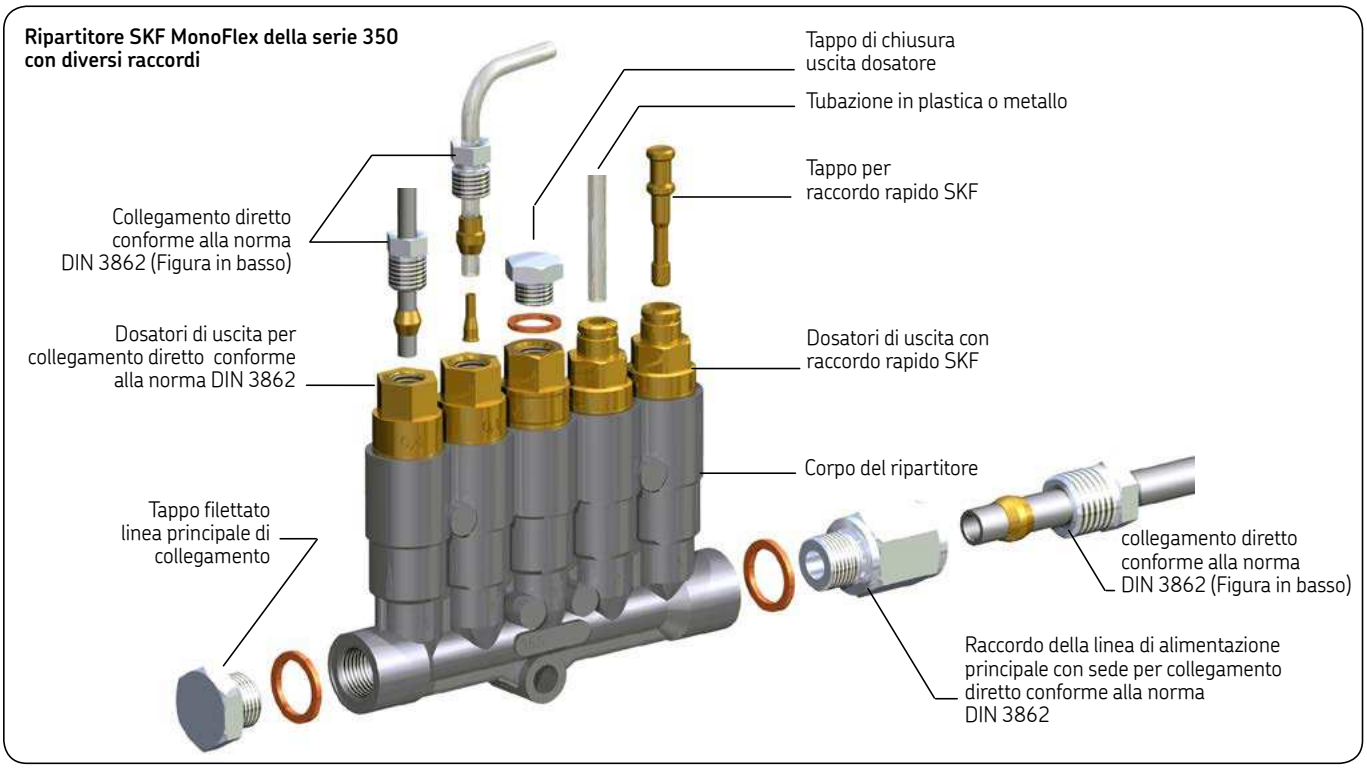


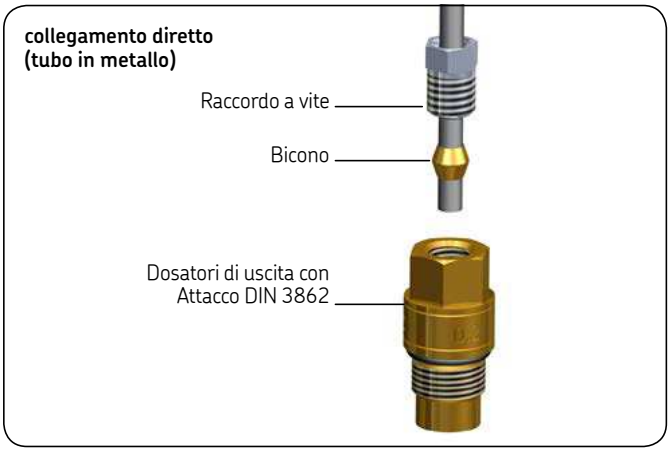


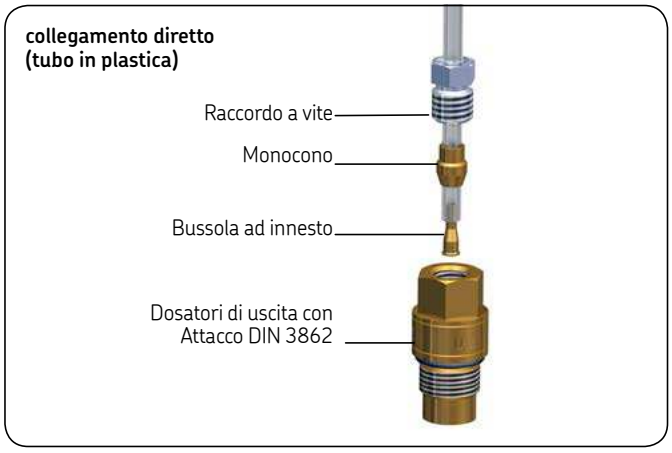


I sistemi di lubrificazione SKF offrono una vasta gamma di prodotti di raccordi più comuni, come tubazioni in metallo, plastica o tubazioni flessibili con codoli terminali in metallo per l'applicazione nei sistemi di lubrificazione centralizzati monolinea SKF MonoFlex. Per i sistemi di lubrificazione centralizzati a linea singola SKF MonoFlex con pressioni fino a 45 bar è possibile utilizzare raccordi rapidi SKF o raccordi per collegamento diretto conformi alla norma DIN 3862. Per pressioni più elevate vengono utilizzati raccordi con tecnologia di raccordi rapidi SKF (fino a 300 bar) o raccordi a ogiva (fino a 250 bar) conformi alla norma DIN 2353.

A seconda dell'applicazione, i ripartitori monolinea SKF MonoFlex possono essere dotati di diversi raccordi sul collegamento della linea di lubrificazione del punto da lubrificare e della linea di alimentazione principale. La panoramica nell'immagine superiore mostra un esempio della serie 350 con i raccordi e le tubazioni con cui può essere fornito un ripartitore monolinea SKF. È possibile reperire i dettagli sui raccordi disponibili per ciascuna serie nelle singole pagine della descrizione dedicata ad ogni serie.

PUB LS/P2 11213 IT · 1-5001-IT

# Tecnica di collegamento SKF MonoFlex

## Raccordo rapido SKF

Il sistema di raccordi rapidi SKF per tubazioni in plastica o metallo serve al montaggio di una linea in maniera sicura, rapida, senza perdite ed economica nei sistemi di lubrificazione centralizzati monolinea SKF MonoFlex. Il sistema comprende un raccordo per tubazioni in plastica e metallo con diametro di 4, 6 e 8 mm nelle forme costruttive standard dritte, giunti a gomito o raccordi orientabili a gomito e dosatori di uscita per ripartitori monolinea MonoFlex.

Il sistema di raccordi rapidi SKF è resistente allo sporco ed è adatto per uso industriale, nonché per il funzionamento per tutte le stagioni dell'anno su veicoli industriali e stradali di ogni tipo. Per ambienti particolarmente sporchi sono disponibili cappucci di protezione in gomma per tubi di diametro da 4 e 6 mm per raccordi rapidi SKF.

Il sistema di raccordi rapidi SKF è particolarmente adatto ad esigenze e pressioni di impianto particolarmente elevate nei sistemi di lubrificazione centralizzati monolinea SKF MonoFlex grazie all'utilizzo di una tecnologia con 3 O-Ring.

All'interno una pinza dotata di un gancio agisce su una scanalatura nella tubazione in metallo o direttamente sul tubo in plastica utilizzato. In tal modo, le tubazioni montate restano ancorate nel raccordo rapido SKF anche in presenza di pressioni pari a 300 bar.

I raccordi rapidi SKF sono adatti per la realizzazione dell'intero sistema di lubrificazione, dall'unità di lubrificazione al ripartitore monolinea, dal pressostato ai punti da lubrificare.

**Cappucci di protezione in gomma per raccordo rapido SKF**

| Diametro della tubazione [mm] | Numero di ordine |
|---|---|
| 4 | **898-110-077** |
| 6 | **898-110-082** |

**Raccordo rapido SKF – Dati tecnici**

| | |
|---|---|
| Lubrificante | Olio, grasso fluido, grasso denso |
| Pressione di esercizio | max. 300 bar |
| Gamma di temperature | da –40 a +80 °C |
| Materiale della guarnizione | NBR o FPM |

### Tagliatubi SKF

Utilizzando un tagliatubi SKF, il tubo in metallo viene tagliato in un'unica lavorazione e viene prodotta la forma geometrica esatta della scanalatura. I tagliatubi disponibili presso SKF a seconda del diametro del tubo sono elencati di seguito.

**Tagliatubi**

**Rullo di taglio**

**Scanalatura**

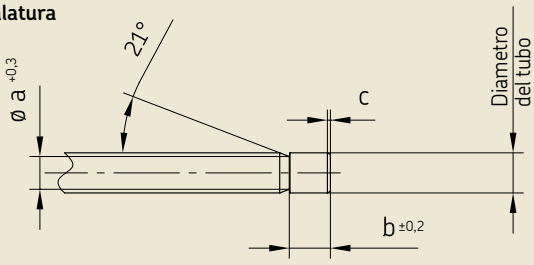


**Informazioni per l'ordine tagliatubi**

| Diametro del tubo [mm] | Numero di ordine tagliatubi | Numero di ordine rullo di taglio |
|---|---|---|
| 4 | **169-000-336** | **844-330-006** |
| 6 | **169-000-337** | **844-330-007** |
| 8 | **169-000-338** | **844-330-007** |

**Dimensioni della scanalatura**

| Diametro del tubo [mm] | 4 | 6 | 8 |
|---|---|---|---|
| **a** | 3,1 | 4,9 | 6,9 |
| **b** | 5,0 | 6,2 | 6,2 |
| **c** | 0,3 – 0,7 | 0,4 – 0,9 | 0,5 – 0,9 |

PUB LS/P2 11213 IT-1-5001-IT

# Tecnica di collegamento SKF MonoFlex

## Raccordo rapido SKF

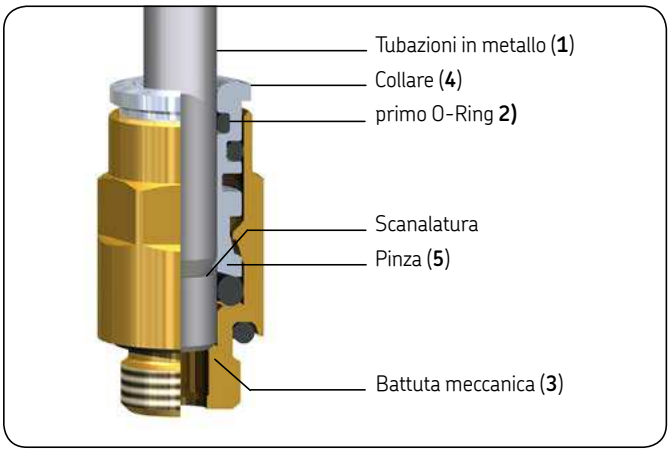


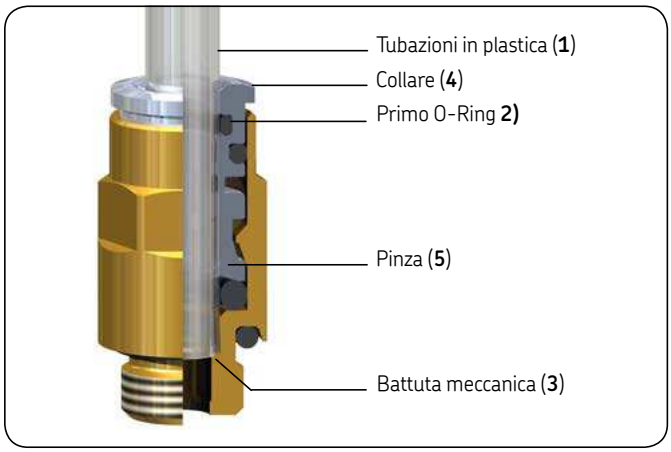


**Tubo in metallo per la stesura di tubazioni**

Il tubo in metallo può essere montato con o senza scanalatura. La scanalatura viene utilizzata per il fissaggio sicuro del tubo in metallo nel raccordo rapido, tramite il quale si impedisce lo sfilamento del tubo in metallo dal raccordo rapido SKF. Se si impedisce lo sfilamento del tubo in metallo dal raccordo rapido SKF utilizzando materiali di fissaggio adeguati, come, per esempio, collari, è possibile fare a meno della scanalatura. Tagliare il tubo in metallo (**1**) con un tagliatubi speciale.

Introdurre il tubo in metallo (**1**) con una mano completamente nel collare (**4**) del raccordo rapido SKF, finché non supera il primo O-Ring (**2**) e la pinza (**5**)e non raggiungono (**3**) la battuta meccanica. Il passaggio del primo O-Ring (**2**) e del gancio (**5**) del collare (**4**) deve essere avvertito dal superamento di una resistenza significativa.

Se non viene utilizzata la scanalatura, fissare il tubo in metallo utilizzando materiali di fissaggio adeguati, come collari per impedirne lo sfilamento dal raccordo rapido SKF.

Per sfilare il tubo metallico (**1**), fare pressione sul collare (**4**) del raccordo SKF. Ora è possibile estrarre il tubo in metallo (**1**) estraendolo dalla pinza (**4**) del raccordo rapido SKF.

**Tubo in plastica per la stesura di tubazioni**

Il tubo in plastica viene montato direttamente nel raccordo rapido SKF. Grazie ai ganci della pinza, il tubo in plastica viene fissato saldamente nel raccordo rapido SKF, non è possibile che si verifichi uno sfilamento involontario.

Tagliare il tubo in plastica da montare (**1**) con un tagliatubi sfilamento. Introdurre il tubo in plastica (**1**) con una mano nella pinza (**4**) del raccordo rapido SKF, finché il non supera il primo O-Ring (2) e la pinza (**5**) del collare (**3**) la battuta meccanica. Il passaggio del primo O-Ring (**2**) e del gancio (**5**) del collare (**4**) deve essere avvertito dal superamento di una resistenza significativa.

Per sfilare il tubo metallico (**1**), fare pressione sul collare (**4**) del raccordo SKF. Spingere anche il tubo in plastica (**1**) nel raccordo rapido SKF verso l'interno, liberando così il tubo in plastica (**1**) collare (**4**). Ora è possibile estrarre il tubo in plastica (**1**) estraendolo collare (**4**) del raccordo rapido SKF.

Prima di montare nuovamente l'estremità del tubo in plastica, tagliare almeno 7 mm, per garantire il funzionamento corretto del gancio della pinza.

**⚠ ATTENZIONE**

Pericolo – pressione alta!
Prima di smontare i raccordi rapido SKF e i componenti della raccorderia depressurizzare completamente l'intero sistema.

PUB LS/P2 11213 IT · 1-5001-IT

# Tecnica di collegamento SKF MonoFlex

## Collegamento diretto DIN 3862

Il collegamento diretto conforme alla norma DIN 3862 di SKF consente un montaggio rapido e facile delle linee di lubrificazione in metallo e plastica. È adatto ai lubrificanti olio, grasso fluido e grasso denso, per pressioni fino a 45 bar e temperature di esercizio da –25 a +80 °C.

**Dati tecnici**

| Lubrificante | Pressione di esercizio | Gamme di temperature |
|---|---|---|
| Olio, grasso fluido, grasso denso | max. 45 bar | da –25 a +80 °C |

**Tubazioni in metallo**

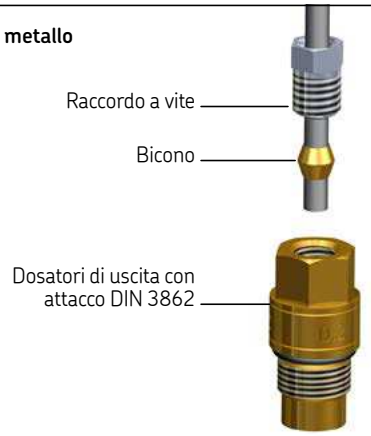


**Primo montaggio**

Tagliare il tubo in metallo con un utensile adatto, ad esempio un tagliatubi. Spingere raccordo a vite e il bicono sulle estremità del tubo in metallo. Inserire le estremità del tubo in metallo da montare nella sede fino a battuta e avvitare a mano raccordo a vite. Quindi serrare il raccordo di massimo 1 1/2 giri.

**Rimontaggio**

Ogni volta che viene svitata la raccorderia, è necessario serrare nuovamente lil raccordo a vite (con una forza analoga a quella impiegata nel primo montaggio).

**Tubazioni in plastica**

**Primo montaggio**

Tagliare il tubo in plastica con un utensile adatto, ad esempio un tagliatubi. Inserire la bussola ad innesto per rinforzare i tubi in plastica nell'estremità del tubo. In questo modo si impedisce la costrizione del tubo in plastica durante il montaggio. Spingere lraccordo a vite e il monocono sull'estremità del tubo in plastica da serrare. Inserire il tubo in plastica da montare nella sede fino a battuta e avvitare a mano il raccordo a vite. Quindi serrare il raccordo di massimo 1 1/2 giri.

**Rimontaggio**

Ogni volta che viene svitata la raccorderia, è necessario serrare nuovamente il raccordo a vite (con una forza analoga a quella impiegata nel primo montaggio).

**⚠ ATTENZIONE**

Pericolo – pressione alta!
Prima di smontare i raccordi rapidi SKF e i componenti della raccorderia depressurizzare completamente l'intero sistema.

PUB LS/P2 11213 IT-1-5001-IT

# Tecnica di collegamento SKF MonoFlex

## Tubazioni e tubazioni flessibili

**Tubazioni in metallo**

**Tubazioni in plastica**

**Tubazioni flessibili**

I sistemi di lubrificazione centralizzati monolinea SKF MonoFlex possono essere costruiti in base all'applicazione con linee di lubrificazione in metallo, plastica e/o tubi in gomma. La scelta del diametro interno della linea di lubrificazione (principale, secondaria o linea del punto da lubrificare) dipende dalla scelta del lubrificante da erogare (olio, grasso fluido, grasso denso) e dalle perdite di pressione. Maggiori perdite di pressioni sono prevedibili quando, minore è il diametro interno della linea di lubrificazione, minore è la temperatura ambiente e maggiore è la viscosità dell'olio o il grado NLGI del grasso fluido o del grasso. Inoltre, bisogna considerare un aumento della perdita di pressione con l'aumento della lunghezza della linea di lubrificazione.

Generalmente per le linee principali e secondarie vengono utilizzati diametri esterni del tubo di 6, 8, 10 mm e maggiori, per linee del punto da lubrificare diametri esterni del tubo di 2,5 e 4 mm.

**Confronto tra tubazioni**

| Tipo | Temperatura di esercizio [°C] | Pressione di esercizio consentita [bar][1)] |
|---|---|---|
| Tubazioni in acciaio | da –25 a +80 | fino a 500 |
| Tubazioni in plastica | da –60 a +80 | fino a 70 |
| Tubazioni a bassa pressione | da –40 a +100 | fino a 45 |
| Tubazioni flessibili ad alta pressione | da –40 a +100 | fino a 225 |

[1)] La pressione di esercizio consentita dipende dal diametro del tubo.

PUB LS/P2 11213 IT · 1-5001-IT

# Tecnica di collegamento SKF MonoFlex

## Tubazioni in acciaio

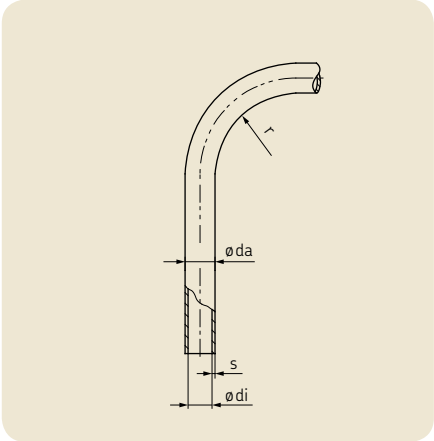


**Tubazioni in acciaio**

| Numero di ordine | ø da [mm] | s [mm] | ø di [mm] | Raggio di piegatura piccolo r [1] [mm] | Pressione di esercizio consentita [2] [bar] | Pressione di rottura [bar] |
|---|---|---|---|---|---|---|
| Tubo in acciaio zincato, senza Cr-6 | | | | | | |
| **WV-R06×0.7 VERZI** | 6 ±0,05 | 0,7 | 4,6 ±0,11 | 12 | 320 | 850 |
| **WV-R08×0.7 VERZI** | 8 ±0,05 | 0,7 | 6,6 ±0,11 | 19 | 230 | 675 |
| **WV-R010×0.7 VERZI** | 10 ±0,05 | 0,7 | 8,6 ±0,13 | 27 | 180 | 550 |
| Tubo in acciaio conformi a EN10305-4, zincato, senza Cr-6 | | | | | | |
| **982-120-041** | 4 ±0,05 | 0,7 | 2,6 ±0,10 | 12 | 368 | 952 |
| **982-120-040** | 4 ±0,08 | 1,0 | 2 ±0,15 | 12 | 500 | 1 360 |
| **982-120-060** | 6 ±0,08 | 1,0 | 4 ±0,12 | 18 | 372 | 963 |
| **982-120-080** | 8 ±0,08 | 1,0 | 6 ±0,10 | 24 | 288 | 723 |
| **982-120-100** | 10 ±0,08 | 1,0 | 8 ±0,08 | 30 | 248 | 612 |
| **982-120-120** | 12 ±0,08 | 1,5 | 9 ±0,10 | 36 | 303 | 765 |
| **982-120-150** | 15 ±0,08 | 1,5 | 12 ±0,08 | 45 | 248 | 612 |
| **982-120-180** | 18 ±0,08 | 1,5 | 15 ±0,08 | 54 | 209 | 510 |
| Tubo in acciaio inossidabile (Materiale 1.4301/1.4306) | | | | | | |
| **D1127R02.5x0.5+A46** | 2,5 ±0,03 | 0,5 | 1,5 +0,05 | 7,5 | 386 | 1 664 |
| **DIN2462-R04×1+A46** | 4 ±0,1 | 1 | 2 ±0,2 | 12 | 466 | 2 080 |
| **DIN2462-R06×1+A46** | 6 ±0,1 | 1 | 4 ±0,2 | 18 | 347 | 1 473 |
| **DIN2462-R08×1+A46** | 8 ±0,1 | 1 | 6 ±0,2 | 24 | 269 | 1 105 |
| **DIN2462-R010×1+A46** | 10 ±0,1 | 1 | 8 ±0,2 | 30 | 231 | 936 |

Gamme di temperature –25 a +80 °C

[1] Per la piegatura a freddo con piegatrice o a mano con puleggia per fresatura.
[2] per carichi dinamici secondo DIN 2413

**Piegatrice**

| ø Tubazioni in acciaio [mm] | Numero di ordine |
|---|---|
| 4, 6, 8, 10 | **248-803.20** |
| 12 (Rullo speciale) [1] | **248-803.17** |
| 4 (kit di aggiornamento) [2] | **248-803.16** |

[1] Per la curvatura di tubi con diametro di 12 mm, oltre alla piegatrice 248-803.20, è possibile ordinare anche il rullo speciale 248-803.17.
[2] Kit di aggiornamento per anziani bender 248-803,20 per curvare tubi con un diametro di 4 mm

**Piegatrice**

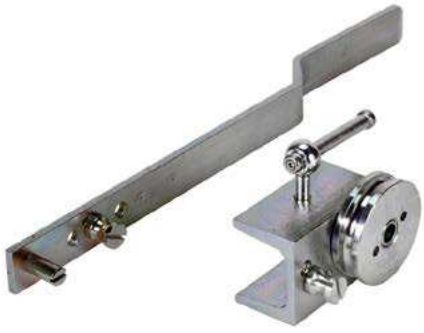

PUB LS/P2 11213 IT - 1 - 5001 - IT

# Tecnica di collegamento SKF MonoFlex

## Tubazioni in plastica

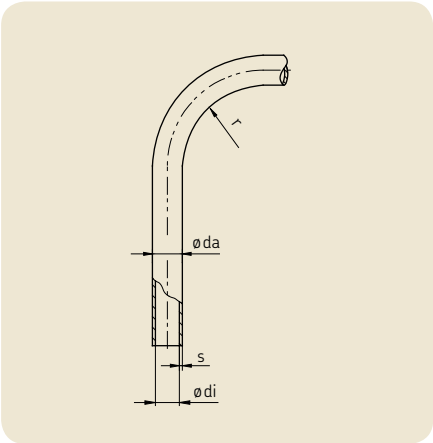


**Tubazioni in plastica WVN715, semirigide (senza plastificante)**

| Numero di ordine [2] | ø da [mm] | s [mm] | ø di [mm] $^{+0,15}_{-0,05}$ | Raggio di curvatura più piccolo r [mm] piegato | con dispositivo | Pressione di esercizio consentita [1] a 23 °C [bar] | Pressione di scoppio [bar] |
|---|---|---|---|---|---|---|---|
| **WVN715-R02.5×0.5** | 2,5 ±0,1 | 0,5 | 1,5 | 25 | 9 | 66 | 198 |
| **WVN715-R04×0.85** | 4 ±0,1 | 0,85 | 2,3 | 38 | 14 | 72 | 216 |
| **WVN715-R06×1** | 6 ±0,1 | 1 | 4 | 63 | 21 | 53 | 159 |
| **WVN715-R06×1.25** | 6 ±0,1 | 1,25 | 3,5 | 63 | 21 | 70 | 210 |
| **WVN715-R08×1.25** | 8 ±0,1 | 1,25 | 5,5 | 76 | 28 | 49 | 147 |
| **WVN715-R010×1.5** | 10 ±0,15 | 1,5 | 7 | 89 | 35 | 47 | 141 |
| **WVN715-R012×1** | 12 ±0,15 | 1 | 10 | 110 | 45 | 24 | 72 |
| **WVN715-R012×1,5** | 12 ±0,15 | 1,5 | 9 | 110 | 45 | 38 | 141 |

[1] A temperature più elevate si riduce la pressione di esercizio consentita. (➜ Tabella Grado di utilizzo della pressione)
[2] Se si desidera la resistenza all'invecchiamento causato dalla luce, aggiungere nel numero di ordine la parola "NERO". (Esempio= WVN715-R08x1.25x50M NERO)

**Tubazioni in plastica WVN716, flessibili (plastificate)**

| Numero di ordine [2] | ø da ±0,1 [mm] | s [mm] | ø di [mm] $^{+0,15}_{-0,05}$ | Raggio di curvatura più piccolo r [mm] piegato | con dispositivo | Pressione di esercizio consentita [1] a 23 °C [bar] | Pressione di scoppio [bar] |
|---|---|---|---|---|---|---|---|
| **WVN716-R04×0.85** | 4 | 0,85 | 2,3 | 38 | 14 | 36 | 108 |
| **WVN716-R06×1.25** | 6 | 1,25 | 3,5 | 63 | 21 | 35 | 105 |
| **WVN716-R08×1.25** | 8 | 1,25 | 5,5 | 80 | 30 | 25 | 75 |

[1] A temperature più elevate si riduce la pressione di esercizio consentita. (➜ Tabella Grado di utilizzo della pressione)
[2] Se si desidera la resistenza all'invecchiamento causato dalla luce, aggiungere nel numero di ordine la parola "NERO". (Esempio = WVN716-R08x1.25x50M NERO)

**Grado di utilizzo della pressione**

| Temperatura fino a [°C] | Grado di utilizzo della pressione [%] |
|---|---|
| 30 | 83 |
| 40 | 72 |
| 50 | 64 |
| 60 | 57 |
| 70 | 52 |
| 80 | 47 |

**Dati tecnici**

| | | |
|---|---|---|
| WVN715 | **PA 12 H**<br>poliammide, semirigido, senza plastificante conforme alla norma DIN 73378, resistente al calore, e all'usura | **PA 12 HL (nero)**<br>poliammide, semirigido, senza plastificante conforme alla norma DIN 73378, resistente alla luce, al calore e all'usura |
| WVN716 | **PA 12 PH**<br>poliammide, flessibile, plastificato, conforme alla norma DIN 73378, stabilizzato al calore, antiossidante | **PA 12 PHL (nero)**<br>poliammide, flessibile, plastificato, conforme alla norma DIN 73378, ad alta resistenza alla luce, al calore e all'usura |
| Gamme di temperature | da –60 a +80 °C | da –60 a +80 °C |

PUB LS/P2 11213 IT · 1-5001-IT

# Tecnica di collegamento SKF MonoFlex

## Tubazioni a bassa pressione per linee principali e secondarie

**(A) con codolo di raccordo**

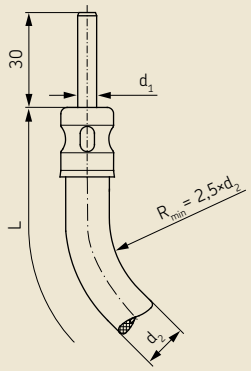


**(VS) con codolo di raccordo per raccordo rapido SKF**

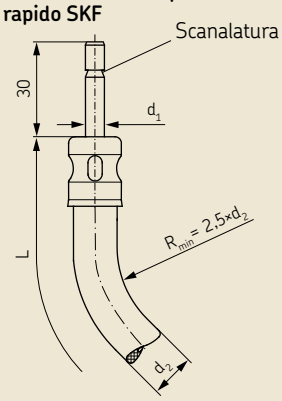


**(00) con codolo di raccordo per collegamento diretto conforme alla norma DIN 3862**

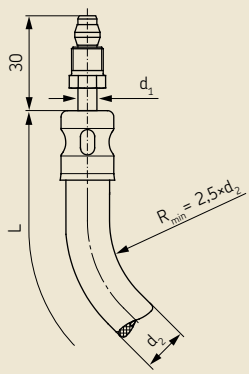


**Informazioni per l'ordine**

| Pressione di esercizio consentita [bar] | Temperatura di esercizio [°C] min | max | $d_1$ ø Tubo di raccordo [mm] | $d_2$ ø esterno del tubo [mm] | ø interno del tubo [mm] | Lunghezza L* ±5 [mm] | Numero di ordine Versione A | Versione VS | Versione 00 |
|---|---|---|---|---|---|---|---|---|---|
| 45 | –40 | 100 | 4 | 11 | 3,2 | 180 | **714-180** | **714-180-VS** | **714-180-K** |
| | | | | | | 260 | **714-260** | **714-260-VS** | **714-260-K** |
| | | | | | | 300 | **714-300** | **714-300-VS** | **714-300-K** |
| | | | | | | 400 | **714-400** | **714-400-VS** | **714-400-K** |
| | | | | | | 500 | **714-500** | **714-500-VS** | **714-500-K** |
| | | | | | | 600 | **714-600** | **714-600-VS** | **714-600-K** |
| | | | 6 | 13 | 4,5 | 180 | **716-180** | **716-180-VS** | **716-180-K** |
| | | | | | | 260 | **716-260** | **716-260-VS** | **716-260-K** |
| | | | | | | 300 | **716-300** | **716-300-VS** | **716-300-K** |
| | | | | | | 400 | **716-400** | **716-400-VS** | **716-400-K** |
| | | | | | | 500 | **716-500** | **716-500-VS** | **716-500-K** |
| | | | | | | 600 | **716-600** | **716-600-VS** | **716-600-K** |
| | | | 8 | 15 | 6,5 | 180 | **718-180** | **718-180-VS** | **718-180-K** |
| | | | | | | 260 | **718-260** | **718-260-VS** | **718-260-K** |
| | | | | | | 300 | **718-300** | **718-300-VS** | **718-300-K** |
| | | | | | | 400 | **718-400** | **718-400-VS** | **718-400-K** |
| | | | | | | 500 | **718-500** | **718-500-VS** | **718-500-K** |
| | | | | | | 600 | **718-600** | **718-600-VS** | **718-600-K** |

* altre lunghezze su richiesta

**Materiale**

| | |
|---|---|
| Tubo | Gomma interna resistente all'olio minerale CR, due strati di rayon intrecciati, gomma esterna resistente all'olio, resistente alle fessurazioni e all'ozono |
| Estremità codolo di collegamento | Tubo in acciaio zincato, senza Cr-6 |

**Incremento totale in volume**

| con pressione [bar] | Incremento totale in volume [cm³/m] |
|---|---|
| 80 | 2,5 |
| | 3,6 |
| | 4,4 |

PUB LS/P2 11213 IT-1-5001-IT

# Tecnica di collegamento SKF MonoFlex

## Tubazioni a bassa pressione con rivestimento intrecciato per linee principali e secondarie

**(A) con codolo di raccordo**

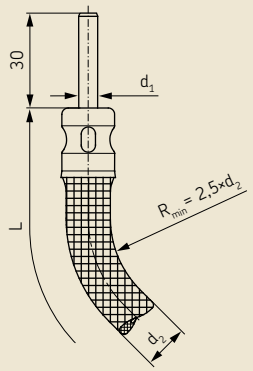


**(VS) con codolo di raccordo per collegamento diretto SKF**

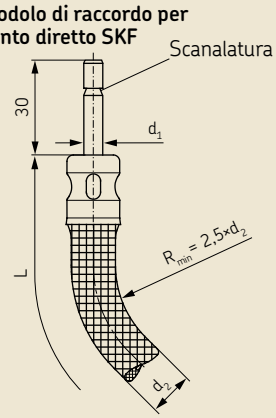


**(00) con codolo di raccordo per collegamento diretto conforme alla norma DIN 3862**

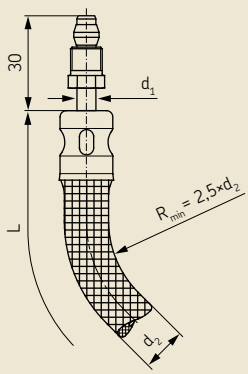


**Informazioni per l'ordine**

| Pressione di esercizio consentita [bar] | Temperatura di esercizio [°C] min | max | $d_1$ ø Tubo di raccordo [mm] | $d_2$ ø esterno del tubo [mm] | ø interno del tubo [mm] | Lunghezza L* ±5 [mm] | Numero di ordine Versione A | Versione VS | Versione 00 |
|---|---|---|---|---|---|---|---|---|---|
| 45 | –40 | 100 | 4 | 12 | 3,2 | 180 | **714-180-M** | **714-180-M-VS** | **714-180-M-K** |
| | | | | | | 260 | **714-260-M** | **714-260-M-VS** | **714-260-M-K** |
| | | | | | | 300 | **714-300-M** | **714-300-M-VS** | **714-300-M-K** |
| | | | | | | 400 | **714-400-M** | **714-400-M-VS** | **714-400-M-K** |
| | | | | | | 500 | **714-500-M** | **714-500-M-VS** | **714-500-M-K** |
| | | | | | | 600 | **714-600-M** | **714-600-M-VS** | **714-600-M-K** |
| | | | 6 | 14 | 4,5 | 180 | **716-180-M** | **716-180-M-VS** | **716-180-M-K** |
| | | | | | | 260 | **716-260-M** | **716-260-M-VS** | **716-260-M-K** |
| | | | | | | 300 | **716-300-M** | **716-300-M-VS** | **716-300-M-K** |
| | | | | | | 400 | **716-400-M** | **716-400-M-VS** | **716-400-M-K** |
| | | | | | | 500 | **716-500-M** | **716-500-M-VS** | **716-500-M-K** |
| | | | | | | 600 | **716-600-M** | **716-600-M-VS** | **716-600-M-K** |
| | | | 8 | 16 | 6,5 | 180 | **718-180-M** | **718-180-M-VS** | **718-180-M-K** |
| | | | | | | 260 | **718-260-M** | **718-260-M-VS** | **718-260-M-K** |
| | | | | | | 300 | **718-300-M** | **718-300-M-VS** | **718-300-M-K** |
| | | | | | | 400 | **718-400-M** | **718-400-M-VS** | **718-400-M-K** |
| | | | | | | 500 | **718-500-M** | **718-500-M-VS** | **718-500-M-K** |
| | | | | | | 600 | **718-600-M** | **718-600-M-VS** | **718-600-M-K** |

* altre lunghezze su richiesta

**Materiale**

| | |
|---|---|
| Tubo | Gomma interna resistente all'olio minerale CR, due strati di rayon intrecciati, gomma esterna resistente all'olio, resistente alle fessurazioni e all'ozono |
| Maglia di metallo | Filo in acciaio zincato, senza Cr-6 |
| Estremità codolo di collegamento | Tubo in acciaio zincato, senza Cr-6 |

**Incremento totale in volume**

| con pressione [bar] | Incremento totale in volume [cm³/m] |
|---|---|
| 80 | 2,5 |
| | 3,6 |
| | 4,4 |

PUB LS/P2 11213 IT · 1-5001-IT

# Tecnica di collegamento SKF MonoFlex

## Tubazioni a bassa pressione per linee del punto da lubrificare

**(A) con codolo di raccordo**

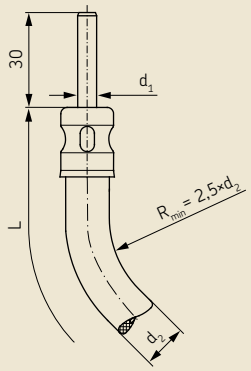


**(VS) con codolo di raccordo per raccordo rapido SKF**

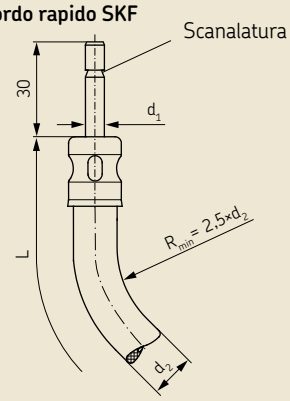


**(00) con codolo di raccordo per collegamento diretto conforme alla norma DIN 3862**

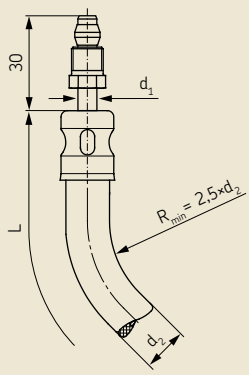


**Informazioni per l'ordine**

| Pressione di esercizio consentita [bar] | Temperatura di esercizio [°C] min | max | $d_1$ ø Tubo di raccordo [mm] | $d_2$ ø esterno del tubo [mm] | ø interno del tubo [mm] | Lunghezza L* ±5 [mm] | Numero di ordine Versione A | Versione VS | Versione 00 |
|---|---|---|---|---|---|---|---|---|---|
| 15 | –40 | 70 | 4 | 8,8 | 3,2 | 180 | **734-180** | **734-180-VS** | **734-180-K** |
| | | | | | | 260 | **734-260** | **734-260-VS** | **734-260-K** |
| | | | | | | 300 | **734-300** | **734-300-VS** | **734-300-K** |
| | | | | | | 400 | **734-400** | **734-400-VS** | **734-400-K** |
| | | | | | | 500 | **734-500** | **734-500-VS** | **734-500-K** |
| | | | | | | 600 | **734-600** | **734-600-VS** | **734-600-K** |

* altre lunghezze su richiesta

**Materiale**

| | |
|---|---|
| Tubo | Gomma interna resistente all'olio minerale CR, un strato di rayon intrecciato, gomma esterna resistente all'olio, resistente alle fessurazioni e all'ozono |
| Estremità codolo di collegamento | Tubo in acciaio zincato, senza Cr-6 |

PUB LS/P2 11213 IT · 1 - 5001 - IT



SKF

# Tecnica di collegamento SKF MonoFlex

## Tubazioni flessibili ad alta pressione

**Tubo di alta pressione con codolo di raccordo**

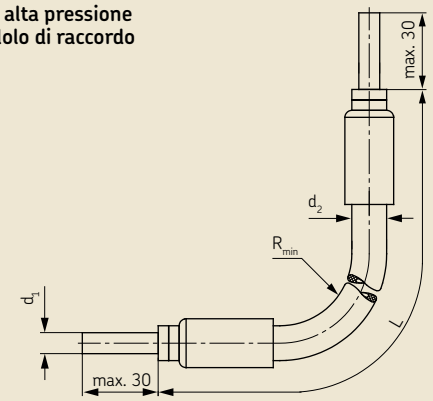


**Informazioni per l'ordine**

| Pressione di esercizio consentita [bar] | Temperatura di esercizio [°C] min | max | $d_1$ ø tubo esterno [mm] | Raggio di curvatura più piccolo $R_{min}$ [mm] | $d_2$ ø esterno del tubo [mm] | ø interno del tubo [mm] | Lunghezza L* ±5 [mm] | Numero di ordine |
|---|---|---|---|---|---|---|---|---|
| 175 | -40 | 100 | 10 | 44 | 14,5 | 7,9 | 180 | **SLH10-180** |
| | | | | | | | 250 | **SLH10-250** |
| | | | | | | | 300 | **SLH10-300** |
| | | | | | | | 400 | **SLH10-400** |
| | | | | | | | 500 | **SLH10-500** |
| | | | | | | | 600 | **SLH10-600** |
| | | | | | | | 700 | **SLH10-700** |
| | | | | | | | 800 | **SLH10-800** |
| 210 | -40 | 100 | 8 | 32 | 13 | 6,3 | 180 | **SLH8-180** |
| | | | | | | | 250 | **SLH8-250** |
| | | | | | | | 300 | **SLH8-300** |
| | | | | | | | 400 | **SLH8-400** |
| | | | | | | | 500 | **SLH8-500** |
| | | | | | | | 600 | **SLH8-600** |
| | | | | | | | 700 | **SLH8-700** |
| | | | | | | | 800 | **SLH8-800** |
| 225 | -40 | 100 | 6 | 19 | 11 | 4,8 | 180 | **SLH6-180** |
| | | | | | | | 250 | **SLH6-250** |
| | | | | | | | 300 | **SLH6-300** |
| | | | | | | | 400 | **SLH6-400** |
| | | | | | | | 500 | **SLH6-500** |
| | | | | | | | 600 | **SLH6-600** |
| | | | | | | | 700 | **SLH6-700** |
| | | | | | | | 800 | **SLH6-800** |

* altre lunghezze su richiesta

**Materiale**

| | |
|---|---|
| Tubo interno | Poliestere Elastomero |
| Rinforzo | Maglia in fibra sintetica ad alta resistenza |
| Tubo flessibile esterno | Poliuretano |
| Estremità codolo di raccordo | Tubo in acciaio zincato, senza Cr-6 |

PUB LS/P2 11213 IT · 1-5001-IT

# Ripartitore a risposta diretta SKF MonoFlex della serie AB

## Informazioni generali

I ripartitori a linea singola SKF MonoFlex della linea di prodotti AB sono ripartitori a risposta diretta a punto singolo per sistemi di lubrificazione centralizzati a linea singola MonoFlex per la lubrificazione con olio e grasso liquido. Questi ripartitori a linea singola sono concepiti per il montaggio in listelli di distribuzione. Tramite la combinazione di questo ripartitori a linea singola con listelli di distribuzione da 1 a 6 punti è possibile ottenere opzioni flessibili del montaggio del sistema di lubrificazione sulle macchine/attrezzature da lubrificare. Per la linea di prodotti AB sono disponibili listelli di distribuzione nelle versioni in alluminio o acciaio.

Le quantità di dosaggio sono comprese tra 0,01 e 0,60 $cm^3$. Gli elementi di dosaggio sono dotati di una marcatura che indica la quantità di dosaggio. Il collegamento della linea del punto di lubrificazione viene effettuato tramite raccordi filettati per tubi senza saldature (DIN 3862). Le linee del punto di lubrificazione in metallo, plastica o le tubazioni flessibili possono essere collegate con tronchetti in metallo. Il diametro della linea del punto di lubrificazione da collegare è di 4 mm. In seguito non sarà possibile modificare il dosaggio.

I componenti in elastomero all'interno dei ripartitori a linea singola sono prodotti in FPM.

Il corpo del ripartitore è disponibile nelle versioni in acciaio (zincato, senza Cr-6) o in acciaio inossidabile. La tenuta dell'attacco filettato per il montaggio del distributore a linea singola a punto singolo in un listello di distribuzione avviene, a seconda della versioni, mediante un anello di tenuta in rame o un anello in acciaio inossidabile.

Ulteriori informazioni sulla linea di prodotti AB i trovano nelle pagine seguenti. I dettagli relativi agli accessori per sistemi di lubrificazione centralizzati a linea singola SKF MonoFlex fanno parte del catalogo.

**Distributore AB**

**Listello di distribuzione VL**

**!** Il programma di configurazione nelle pagine seguenti **non** consente di riunire cassetti distributori e ripartitori in un solo codice di ordinazione. I cassetti distributori si trovano negli accessori e vanno acquistati separatamente.

## Dati tecnici

**Linea di prodotti AB**

| Lubrificante | Dosaggio [$cm^3$] | Pressione di esercizio [bar] min. | Pressione di esercizio [bar] max | Pressione di carico [bar] | Temperatura di esercizio [°C] |
|---|---|---|---|---|---|
| Olio minerale e sintetico da 20 a 1 000 $mm^2/s$; compatibile con FPM, ottone, acciaio | 0,01 – 0,60 | 18 | 50 | max. 3 | 0 – 80 |
| grasso fluido NLGI di grado 000, 00 compatibile con FPM, ottone, acciaio | 0,01 – 0,60 | 18 | 50 | max. 3 | 0 – 80 |

**Coppia di serraggio per il montaggio**

| Ripartitore | Guarnizione | Coppia di serraggio [Nm] |
|---|---|---|
| AB | Anello Cu | 10 |
| AB | Anello in acciaio inossidabile | 10 |

PUB LS/P2 11213 IT-1-5001-IT

# Ripartitore a risposta diretta SKF MonoFlex della serie AB

## Programma di configurazione

**Codice di ordinazione**

| 2 | 4 | – | 2 | 8 | 0 | 0 | – | | 0 | | |
|---|---|---|---|---|---|---|---|---|---|---|---|

Linea di prodotti AB

Codice di versione

Codice di dosaggio

**Versione e dosaggio**

| | | | |
|---|---|---|---|
| Codice di versione | | **5** | **9** |
| Lubrificante | | Olio / grasso fluido | Olio / grasso fluido |
| ø della linea del punto di lubrificazione [mm] | | 4 | 4 |
| Materiale ugelli di dosaggio | | Acciaio zincato | Acciaio inossidabile |
| Guarnizione di tenuta del materiale | | Anello Cu | Anello in acciaio inossidabile |
| Codice di dosaggio [cm³] | 0,01 | **01** | **01** |
| | 0,02 | **02** | **02** |
| | 0,03 | **03** | **03** |
| | 0,05 | **05** | **05** |
| | 0,10 | **10** | **10** |
| | 0,20 | **20** | **20** |
| | 0,40 | **40** | **40** |
| | 0,60 | **60** | **60** |

**Esempio di ordine**

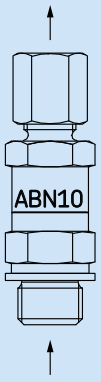


**24-2800-9010**

- Distributore a linea singola a punto singolo per olio e grasso fluido
- Acciaio inossidabile
- Dosaggio 0,1 cm³
- Guarnizione: Anello in acciaio inossidabile

PUB LS/P2 11213 IT · 1-5001-IT

# Ripartitore a risposta diretta SKF MonoFlex della serie AB

## Dimensioni

**Linea di prodotti AB**

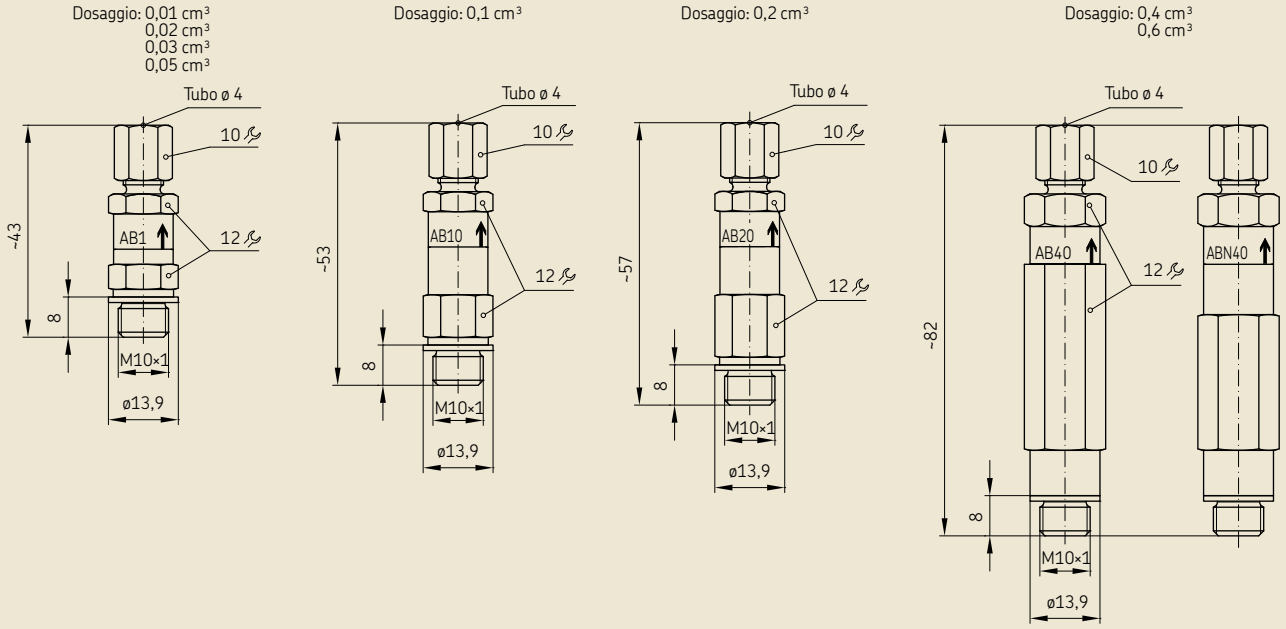


**Marcatura**

| Dosaggio [cm³] | Marcatura della versione<br>Acciaio zincato | <br>Acciaio inossidabile |
|---|---|---|
| 0,01 | AB1 | ABN1 |
| 0,02 | AB2 | ABN2 |
| 0,03 | AB3 | ABN3 |
| 0,05 | AB5 | ABN5 |
| 0,10 | AB10 | ABN10 |
| 0,20 | AB20 | ABN20 |
| 0,40 | AB40 | ABN40 |
| 0,60 | AB60 | ABN60 |

PUB LS/P2 11213 IT · 1 - 5001 - IT

# Ripartitore a risposta diretta SKF MonoFlex della serie AB

## Cassetti distributori per la serie AB

**Codice di ordinazione**

| V | L | – | | | | | | |
|---|---|---|---|---|---|---|---|---|

Serie

Uscite

**01** = 1 numero di uscite
**02** = 2 uscite
**03** = 3 uscite
(**altre uscite su richiesta**)
**04** = 4 uscite
**05** = 5 uscite
**06** = 6 uscite

Versione attacco del ripartitore

**E** = cassetto a profilo stretto, M10x1 con sede per guarnizione piatta
**G** = cassetto a profilo standard, M10x1 con sede per guarnizione piatta

Materiale

**A** = alluminio
**E** = acciaio inossidabile (1.4305) (**scelta possibile solo per cassetto a profilo standard**)

Versione linea principale di collegamento

**G1** = G1/8 alla norma DIN 3852-2, Form X, stretto
**G2** = G1/4 alla norma DIN 3852-2, Form X, stretto
**M3** = M10x1 con sede per collegamento diretto conforme alla norma DIN 3862 (➜ **pagina 14**)
**M4** = M14x1,5 con sede per collegamento diretto conforme alla norma DIN 3862 (➜ **pagina 14**)
(**scelta possibile solo per cassetto a profilo standard**)

**Esempio di ordine**

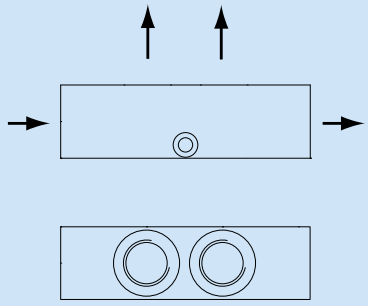

**VL-02GAM3**
- Serie VL
- 2 uscite
- Cassetto a profilo standard in alluminio
- Attacco filettato M10x1 con sede per guarnizione piatta
- Linea principale di collegamento M10x1 con sede per collegamento diretto conforme alla norma DIN 3862

## Dimensioni

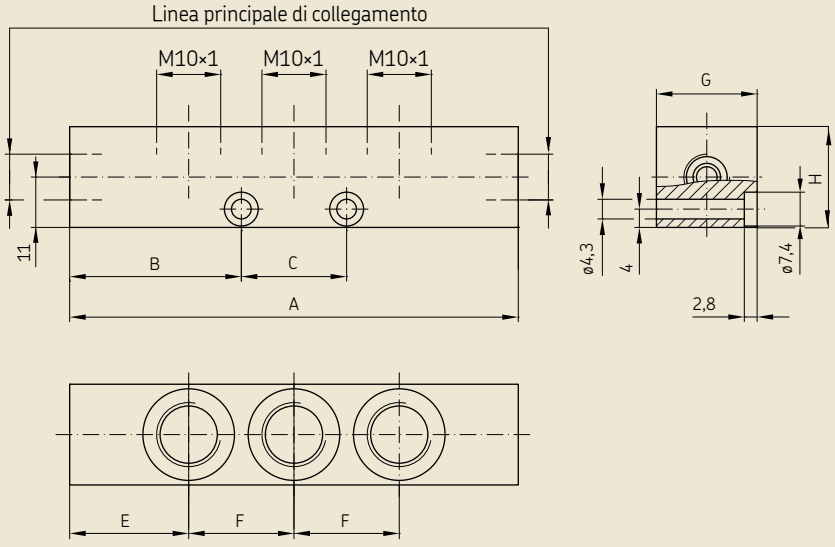


**Cassetto a profilo standard G**
**Linea principale di collegamento M10x1**

| Uscite | Misure [mm] A | B | C | E | F | G | H |
|---|---|---|---|---|---|---|---|
| 1 | 40 | 20 | – | 20 | – | 22 | 22 |
| 2 | 57 | 28,5 | – | 20 | 1×17 | 22 | 22 |
| 3 | 74 | 28,5 | 17 | 20 | 2×17 | 22 | 22 |
| 4 | 91 | 28,5 | 34 | 20 | 3×17 | 22 | 22 |
| 5 | 108 | 28,5 | 51 | 20 | 4×17 | 22 | 22 |
| 6 | 125 | 28,5 | 68 | 20 | 5×17 | 22 | 22 |

**Cassetto a profilo standard G**
**Linea principale di collegamento M14x1,5**

| Uscite | Misure [mm] A | B | C | E | F | G | H |
|---|---|---|---|---|---|---|---|
| 1 | 52 | 26 | – | 26 | – | 22 | 22 |
| 2 | 69 | 34,5 | – | 26 | 1×17 | 22 | 22 |
| 3 | 86 | 34,5 | 17 | 26 | 2×17 | 22 | 22 |
| 4 | 103 | 34,5 | 34 | 26 | 3×17 | 22 | 22 |
| 5 | 128 | 34,5 | 51 | 26 | 4×17 | 22 | 22 |
| 6 | 137 | 34,5 | 68 | 26 | 5×17 | 22 | 22 |

**Cassetto a profilo stretto E**
**Linea principale di collegamento M10x1**

| Uscite | Misure [mm] A | B | C | E | F | G | H |
|---|---|---|---|---|---|---|---|
| 1 | 41 | 20,5 | – | 20,5 | – | 18 | 20 |
| 2 | 58 | 29 | – | 20,5 | 1×17 | 18 | 20 |
| 3 | 75 | 37,5 | – | 20,5 | 2×17 | 18 | 20 |
| 4 | 92 | 29 | 34 | 20,5 | 3×17 | 18 | 20 |
| 5 | 109 | 29 | 51 | 20,5 | 4×17 | 18 | 20 |
| 6 | 126 | 29 | 68 | 20,5 | 5×17 | 18 | 20 |

**Cassetto a profilo standard G**
**Linea principale di collegamento G1/8**

| Uscite | Misure [mm] A | B | C | E | F | G | H |
|---|---|---|---|---|---|---|---|
| 1 | 34 | 17 | – | 17 | – | 22 | 22 |
| 2 | 51 | 25,5 | – | 17 | 1×17 | 22 | 22 |
| 3 | 68 | 25,5 | 17 | 17 | 2×17 | 22 | 22 |
| 4 | 85 | 25,5 | 34 | 17 | 3×17 | 22 | 22 |
| 5 | 102 | 25,5 | 51 | 17 | 4×17 | 22 | 22 |
| 6 | 119 | 25,5 | 68 | 17 | 5×17 | 22 | 22 |

**Cassetto a profilo standard G**
**Linea principale di collegamento G1/4**

| Uscite | Misure [mm] A | B | C | E | F | G | H |
|---|---|---|---|---|---|---|---|
| 1 | 46 | 23 | – | 23 | – | 22 | 22 |
| 2 | 63 | 31,5 | – | 23 | 1×17 | 22 | 22 |
| 3 | 80 | 31,5 | 17 | 23 | 2×17 | 22 | 22 |
| 4 | 97 | 31,5 | 34 | 23 | 3×17 | 22 | 22 |
| 5 | 114 | 31,5 | 51 | 23 | 4×17 | 22 | 22 |
| 6 | 131 | 31,5 | 68 | 23 | 5×17 | 22 | 22 |

PUB LS/P2 11213 IT · 1-5001-IT

# Ripartitore a risposta diretta SKF MonoFlex della serie 341

## Informazioni generali

I ripartitori monolinea SKF MonoFlex della serie 341 sono ripartitori a risposta diretta a punto singolo per sistemi di lubrificazione centralizzati a linea singola SKF MonoFlex per la lubrificazione con olio e grasso fluido. Questi ripartitori monolinea sono concepiti per il montaggio in cassetti distributori. Tramite la combinazione di questo ripartitore monolinea con cassetti distributori da 1 a 6 uscite è possibile realizzare sistemi di lubrificazione flessibili sulle macchine/attrezzature che necessitano di lubrificazione. Per la serie 341 sono disponibili cassetti distributori nelle versioni in alluminio o acciaio.

Le quantità dosate sono comprese tra 0,01 e 0,16 cm³. I dosatori di uscita sono dotati di una marcatura che indica la quantità dosata. Per un'identificazione ottimale, i dosatori di uscita per l'olio sono realizzati in ottone, mentre per il grasso fluido sono realizzati in ottone placcato bianco. I dosatori di uscita in acciaio inossidabile non sono trattati. Il collegamento della linea dal punto da lubrificare ai dosatori di uscita può essere effettuato a scelta utilizzando i raccordi rapidi di SKF o tramite raccordo e bicono (DIN 3862). Le linee verso il punto da lubrificare possono essere in metallo, plastica o tubazioni flessibili con codoli terminali in metallo. Il diametro della linea verso il punto da lubrificare da collegare può essere a scelta di diametro di 2,5 mm o 4 mm. È possibile inoltre chiudere l'uscita del ripartitore non utilizzato tramite un connettore (raccordo rapido SKF) o un tappo filettato con guarnizione in rame. I dosatori di uscita per quantità di dosaggio a partire da 0,03 cm³ sono intercambiabili con dosature differenti. Le guarnizioni all'interno del ripartitore monolinea sono realizzate in base alla versione in NBR o FPM.

Il corpo del ripartitore è disponibile nelle versioni in alluminio o in acciaio inossidabile. La tenuta dell'attacco filettato per il montaggio del ripartitore monolinea a punto singolo in un cassetto distributore è disponibile nelle versioni a tenuta morbida (con O-ring) o per guarnizione in rame.

Ulteriori informazioni sulla serie 341 si trovano nelle pagine seguenti. I dettagli relativi ai cassetti distributori e agli accessori per sistemi di lubrificazione centralizzati monolinea SKF MonoFlex sono inclusi in questo catalogo.

**!** Il programma di configurazione nelle pagine seguenti **non** consente di riunire cassetti distributori e ripartitori in un solo codice di ordinazione. I cassetti distributori si trovano negli accessori e vanno acquistati separatamente.

**Dosatori di uscita VS** (raccordo rapido SKF)

**Dosatori di uscita 00** (per collegamento diretto conforme alla norma (DIN 3862)

**Corpo del ripartitore 341**

**Cassetto distributore VL**

## Dati tecnici

**Serie 341**

| Lubrificante | Dosaggio [cm³] | Dosatori di uscitari | Pressione di esercizio [bar] min. | Pressione di esercizio [bar] max. | Pressione di scarico [bar] | Temperatura di esercizio [°C] |
|---|---|---|---|---|---|---|
| Olio minerale e sintetico da 20 a 2 000 mm²/s; compatibile con acciaio, FPM/NBR, ottone | 0,01 – 0,02 | 00 | 12 | 45 | max. 3 | 0 – 80 |
| | | VS | 12 | 80 | max. 3 | 0 – 80 |
| | 0,03 – 0,16 | 00 | 6 | 45 | ≤ 1 | 0 – 80 |
| | | VS | 6 | 80 | ≤ 1 | 0 – 80 |
| Grasso fluido classe NLGI 000, 00 compatibile con acciaio, FPM/NBR, ottone | 0,03 – 0,10 | 00 | 12 | 45 | max. 3 | 0 – 80 |
| | | VS | 12 | 80 | max. 3 | 0 – 80 |

**Coppia di serraggio per il montaggio**

| Ripartitore | Guarnizione | Coppia di serraggio [Nm] |
|---|---|---|
| 341-xxx-x0000-00 | O-Ring | 2,5 |
| 341-xxx-x0000-00 | Guarnizione in rame | 6 |

PUB LS/P2 11213 IT-1-5001-IT

# Ripartitore a risposta diretta SKF MonoFlex della serie 341

## Programma di configurazione

**Codice di ordinazione**

| 3 | 4 | 1 | – | | | | – | | 0 | 0 | 0 | 0 | – | 0 | 0 |
|---|---|---|---|---|---|---|---|---|---|---|---|---|---|---|---|

Serie

Numero di uscite di dosaggio (**1**)

Codice della versione

Versione linea di lubrificazione del punto da lubrificare (**VS**=raccordo rapido SKF , **00**= collegamento diretto)

Codice del dosaggio

**Versione e dosaggio**

| | | | | | | | | | | | | | |
|---|---|---|---|---|---|---|---|---|---|---|---|---|---|
| Codice della versione | **2** | **4** | | **8** | | **5** | | **9** | **1** | | **7** | | **6** |
| Lubrificante | Olio | Olio | | Olio | | Grasso fluido | | Grasso fluido | Olio | | Grasso fluido | | Olio |
| ø della linea del punto da lubrificare [mm] | 2,5 | 4 | | 4 | | 4 | | 4 | 4 | | 4 | | 4 |
| Materiale corpo del ripartitore | Alluminio | Alluminio | | Alluminio | | Alluminio | | Alluminio | Alluminio | | Alluminio | | Acciaio inos. (1.4305) |
| Materiale Dosatori di uscitari | Ottone | Ottone | | Ottone | | Ottone placcato | | Ottone placcato | Ottone | | Ottone placcato | | Acciaio inos. (1.4305) |
| Materiale elastomero | NBR | NBR | | FPM | | NBR | | FPM | NBR | | NBR | | FPM |
| Materiale guarnizione di tenuta | Guarnizione in rame[2] | Guarnizione in rame[2] | | Guarnizione in rame[2] | | Guarnizione in rame[2] | | Guarnizione in rame[2] | O-Ring[3] | | O-Ring[3] | | O-Ring[3] |
| Linea di lubrificazione del punto da lubrificare | **00** | **VS** | **00** | **VS** | **00** | **VS** | **00** | **00** | **VS** | **00** | **VS** | **00** | **00** |
| Codice del dosaggio [cm³] 0,01[1] | **1** | **1** | **1** | **1** | **1** | **–** | **–** | **–** | **1** | **1** | **–** | **–** | **1** |
| 0,02[1] | **–** | **–** | **6** | **–** | **6** | **–** | **–** | **–** | **–** | **6** | **–** | **–** | **–** |
| 0,03 | **2** | **2** | **2** | **2** | **2** | **2** | **2** | **2** | **2** | **2** | **2** | **2** | **2** |
| 0,06 | **3** | **3** | **3** | **3** | **3** | **3** | **3** | **3** | **3** | **3** | **3** | **3** | **3** |
| 0,10 | **4** | **4** | **4** | **4** | **4** | **4** | **4** | **4** | **4** | **4** | **4** | **4** | **4** |
| 0,16 | **5** | **5** | **5** | **5** | **5** | **–** | **–** | **–** | **5** | **5** | **–** | **–** | **5** |

[1] non è possibile modificare i dosaggi successivamente per motivi tecnici
[2] la guarnizione in rame deve essere ordinata separatamente. Numero di ordine: **DIN7603-A8x11.5-CU**
[3] O-Ring è incluso

**Esempio di ordine**

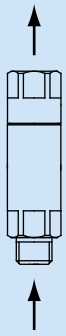

**341-100-30000-00**
- Ripartitore monolinea a punto singolo per olio
- Versione NBR
- Collegamento della linea di lubrificazione del punto da lubrificare conforme alla norma DIN 3862 per tubo da ø 4 mm
- Dosaggio 0,06 cm³
- Guarnizione O-Ring sull'attacco filettato

PUB LS/P2 11213 IT · 1-5001-IT

# Ripartitore a risposta diretta SKF MonoFlex della serie 341

## Dimensioni

**Serie 341 +**
**Raccordo rapido SKF (VS)**

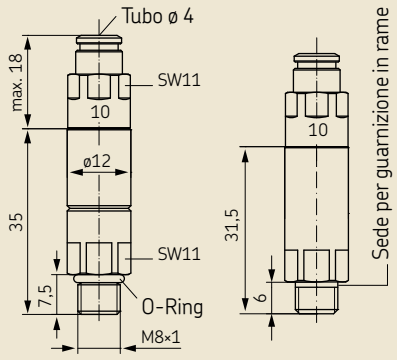


**Serie 341 +**
**Collegamento diretto (00)**

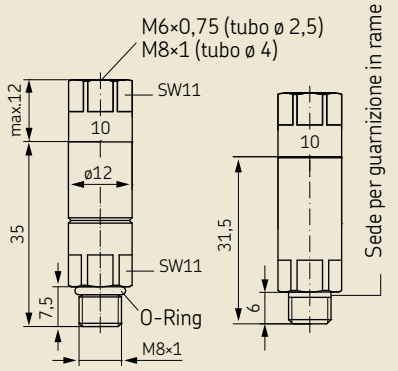


**Marcatura dosatori di uscita**

| Dosaggio [cm³] | Marcatura |
|---|---|
| 0,01 | 1 |
| 0,02 | 2 |
| 0,03 | 3 |
| 0,06 | 6 |
| 0,10 | 10 |
| 0,16 | 16 |

## Accessori

**Numero di ordine dosatore di dosaggi per olio (intercambiabile)**

| ø linea del punto da lubrificare [mm] | Materiale dosatori di uscita | Materiale Elastomero | Dosatori di uscita | Dosaggio [cm³] 0,03 | 0,06 | 0,10 | 0,16 |
|---|---|---|---|---|---|---|---|
| 2,5 | Ottone | NBR | 00 | **995-994-003** | **995-994-006** | **995-994-010** | **995-994-016** |
| 4 | Ottone | NBR | VS | **995-994-103-VS** | **995-994-106-VS** | **995-994-110-VS** | **995-994-116-VS** |
| 4 | Ottone | NBR | 00 | **995-994-103** | **995-994-106** | **995-994-110** | **995-994-116** |
| 4 | Ottone | FPM | VS | **341-453-S8-VS** | **341-456-S8-VS** | **341-460-S8-VS** | **341-466-S8-VS** |
| 4 | Ottone | FPM | 00 | **341-453-K-S8** | **341-456-K-S8** | **341-460-K-S8** | **341-466-K-S8** |
| 4 | Acciaio inos.(1,4305) | FPM | 00 | **341-453-K-S81** | **341-456-K-S81** | **341-460-K-S81** | **341-466-K-S81** |

**Numero di ordine dosatore di dosaggi per grasso fluido (intercambiabile)**

| ø linea del punto da lubrificare [mm] | Materiale Dosatori di uscitari | Materiale Elastomero | Dosatori di uscita | Dosaggio [cm³] 0,03 | 0,06 | 0,10 |
|---|---|---|---|---|---|---|
| 4 | Ottone placcato bianco | NBR | VS | **341-853-VS** | **341-856-VS** | **341-860-VS** |
| 4 | Ottone placcato bianco | NBR | 00 | **341-853-K** | **341-856-K** | **341-860-K** |
| 4 | Ottone placcato bianco | FPM | 00 | **341-853-K-S8** | **341-856-K-S8** | **341-860-K-S8** |

**Raccordi per Dosatori di uscita**

| Descrizione | ø linea del punto da lubrificare [mm] | Attacco | Numero di ordine A | B | C |
|---|---|---|---|---|---|
| Tappo filettato con guarnizione in rame per collegamento diretto | 2,5<br>4 | M6x0,75<br>M8x1 | **402-011.U1**<br>**404-011.U1** | –<br>– | –<br>– |
| Connettore (A) per raccordo rapido SKF | 4 | – | **450-204-002** | – | – |
| Il collegamento diretto per tubazioni in metallo* è rappresentato da un gruppo costituito da una vite per raccordi (A) e da un bicono (B) | 2,5<br>4 | M6x0,75<br>M8x1 | **402-002**<br>**404-002** | **402-001**<br>**404-001** | –<br>– |
| Il collegamento diretto per tubazioni in plastica* è rappresentato da un gruppo costituito da una vite per raccordi (A), da una bussola ad innesto (B) e da un monocono (C) | 2,5<br>4 | M6x0,75<br>M8x1 | **402-612**<br>**404-612** | **402-603**<br>**404-603** | **402-611**<br>**404-611** |

* ulteriori indicazioni ➜ **p. 14**

PUB LS/P2 11213 IT-1-5001-IT

# Ripartitore a risposta diretta SKF MonoFlex della serie 341

## Cassetti distributori per la serie 341

**Codice di ordinazione**

| V | L | – | | | | | | |
|---|---|---|---|---|---|---|---|---|

Serie

Uscite

**01** = 1 numero di uscite
**02** = 2 uscite
**03** = 3 uscite
(**altre uscite su richiesta**)
**04** = 4 uscite
**05** = 5 uscite
**06** = 6 uscite

Versione attacco del ripartitore

**A** = cassetto a profilo standard, M8x1 con sede per O-Ring
**D** = cassetto a profilo stretto, M8x1 con sede per guarnizione piatta
(**scelta possibile solo per linea principale di collegamento M3**)
**F** = cassetto a profilo standard, M8x1 con sede per guarnizione piatta

Materiale

**A** = alluminio
**E** = acciaio inossidabile (1.4305) (**scelta possibile solo per cassetto a profilo standard**)

Versione linea principale di collegamento

**G1** = G1/8 alla norma DIN 3852-2, Form X, stretto
**G2** = G1/4 alla norma DIN 3852-2, Form X, stretto
**M3** = M10x1 con sede per collegamento diretto conforme alla norma DIN 3862 (➜ **pagina 14**)
**M4** = M14x1,5 con sede per collegamento diretto conforme alla norma DIN 3862 (➜ **pagina 14**)
(**scelta possibile solo per cassetto a profilo standard**)

**Esempio di ordine**

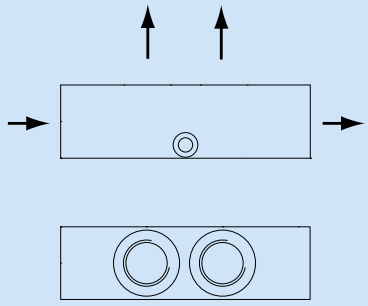

**VL-02AAM3**
- Serie VL
- 2 uscite
- Cassetto a profilo standard in alluminio
- Attacco filettato M8x1 con sede per O-Ring
- Linea principale di collegamento M10x1 con sede per collegamento diretto conforme alla norma DIN 3862

## Dimensioni

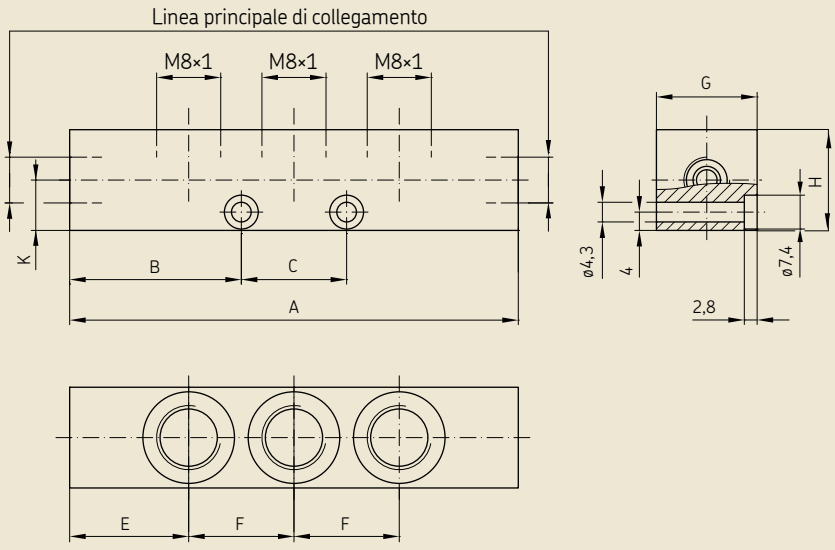


**Cassetto a profilo standard A/F**
**Linea principale di collegamento M10x1**

| Uscite | A | B | C | E | F | G | H | K |
|---|---|---|---|---|---|---|---|---|
| | Misure [mm] | | | | | | | |
| 1 | 40 | 20 | – | 20 | – | 22 | 22 | 11 |
| 2 | 55 | 27,5 | – | 20 | 1×15 | 22 | 22 | 11 |
| 3 | 70 | 27,5 | 15 | 20 | 2×15 | 22 | 22 | 11 |
| 4 | 85 | 27,5 | 30 | 20 | 3×15 | 22 | 22 | 11 |
| 5 | 100 | 27,5 | 45 | 20 | 4×15 | 22 | 22 | 11 |
| 6 | 115 | 27,5 | 60 | 20 | 5×15 | 22 | 22 | 11 |

**Cassetto a profilo standard A/F**
**Linea principale di collegamento M14x1,5**

| Uscite | A | B | C | E | F | G | H | K |
|---|---|---|---|---|---|---|---|---|
| | Misure [mm] | | | | | | | |
| 1 | 48 | 24 | – | 24 | – | 22 | 22 | 11 |
| 2 | 63 | 31,5 | – | 24 | 1×15 | 22 | 22 | 11 |
| 3 | 78 | 31,5 | 15 | 24 | 2×15 | 22 | 22 | 11 |
| 4 | 93 | 31,5 | 30 | 24 | 3×15 | 22 | 22 | 11 |
| 5 | 108 | 31,5 | 45 | 24 | 4×15 | 22 | 22 | 11 |
| 6 | 123 | 31,5 | 60 | 24 | 5×15 | 22 | 22 | 11 |

**Cassetto a profilo stretto D**
**Linea principale di collegamento M10x1**

| Uscite | A | B | C | E | F | G | H | K |
|---|---|---|---|---|---|---|---|---|
| | Misure [mm] | | | | | | | |
| 1 | 39 | 19,5 | – | 20,5 | – | 13 | 17 | 10,5 |
| 2 | 52 | 26 | – | 20,5 | 1×13 | 13 | 17 | 10,5 |
| 3 | 65 | 32,5 | – | 20,5 | 2×13 | 13 | 17 | 10,5 |
| 4 | 78 | 39 | – | 20,5 | 3×13 | 13 | 17 | 10,5 |
| 5 | 91 | 45,5 | – | 20,5 | 4×13 | 13 | 17 | 10,5 |
| 6 | 104 | 26 | 52 | 20,5 | 5×13 | 13 | 17 | 10,5 |

**Cassetto a profilo standard AA/F**
**Linea principale di collegamento G1/8**

| Uscite | A | B | C | E | F | G | H | K |
|---|---|---|---|---|---|---|---|---|
| | Misure [mm] | | | | | | | |
| 1 | 34 | 17 | – | 17 | – | 22 | 22 | 11 |
| 2 | 49 | 24,5 | – | 17 | – | 22 | 22 | 11 |
| 3 | 64 | 24,5 | 15 | 17 | 2×15 | 22 | 22 | 11 |
| 4 | 79 | 24,5 | 30 | 17 | 3×15 | 22 | 22 | 11 |
| 5 | 94 | 24,5 | 45 | 17 | 4×15 | 22 | 22 | 11 |
| 6 | 109 | 24,5 | 60 | 17 | 5×15 | 22 | 22 | 11 |

**Cassetto a profilo standard A/F**
**Linea principale di collegamento G1/4**

| Uscite | A | B | C | E | F | G | H | K |
|---|---|---|---|---|---|---|---|---|
| | Misure [mm] | | | | | | | |
| 1 | 46 | 23 | – | 23 | – | 22 | 22 | 11 |
| 2 | 61 | 30,5 | – | 23 | 1×15 | 22 | 22 | 11 |
| 3 | 76 | 30,5 | 15 | 23 | 2×15 | 22 | 22 | 11 |
| 4 | 91 | 30,5 | 30 | 23 | 3×15 | 22 | 22 | 11 |
| 5 | 106 | 30,5 | 45 | 23 | 4×15 | 22 | 22 | 11 |
| 6 | 121 | 30,5 | 60 | 23 | 5×15 | 22 | 22 | 11 |

PUB LS/P2 11213 IT · 1-5001-IT

# Ripartitore a risposta diretta SKF MonoFlex della serie 340

## Informazioni generali

I ripartitori monolinea SKF MonoFlex della serie 340 sono ripartitori a risposta diretta a 2, 3 o 5 uscite per sistemi di lubrificazione centralizzati monolinea MonoFlex per la lubrificazione con olio e grasso fluido. Questi ripartitori monolinea sono concepiti per il collegamento diretto su macchine/attrezzature che necessitano di lubrificazione. I ripartitori monolinea SKF MonoFlex della serie 340 possono essere ordinati completi di raccordi per la linea principale di collegamento. In fase di ordine selezionare la lettera di identificazione corrispondente al raccordo desiderato nel codice di ordinazione. Le quantità dosate sono comprese tra 0,01 e 0,16 $cm^3$. I dosatori di uscita sono dotati di una marcatura che indica la quantità dosata. Per un'identificazione ottimale, i dosatori di uscita per l'olio sono realizzati in ottone, mentre i dosatori di uscita per il grasso fluido sono realizzati in ottone placcato bianco. Il collegamento della linea dal punto da lubrificare ai dosatori di uscita può essere effettuato a scelta utilizzando i raccordi rapidi SKF o tramite raccordo e bicono (DIN 3862). Le linee verso il punto da lubrificare possono essere in metallo, plastica o tubazioni flessibili con codoli terminali in metallo. Il diametro della linea verso il punto da lubrificare da collegare può essere a scelta di diametro di 2,5 mm o 4 mm. È possibile inoltre chiudere l'uscita del ripartitore non utilizzato tramite un connettore (raccordo rapido SKF) o un tappo filettato con guarnizione in rame. I dosatori di uscita per quantità di dosaggio a partire da 0,03 $cm^3$ sono intercambiabili con dosature differenti.

Le guarnizioni all'interno del ripartitore monolinea sono realizzate in base alla versione in NBR o FPM. Il corpo del ripartitore è prodotto in zinco pressofuso. I fori per il fissaggio dei ripartitori monolinea alle macchine/attrezzature sono già presenti nel corpo stesso del ripartitore.

**Dosatori di uscita VS** (raccordo rapido SKF)

**Dosatori di uscita 00** (per collegamento diretto conforme alla norma DIN 3862)

**Dosatori di uscita VS** (sigillato)

**Dosatori di uscita 00** (sigillato)

**Corpo del ripartitore 342**

**Corpo del ripartitore 343**

**Corpo del ripartitore 345**

**B, C, D**
Raccordo diritto (DIN 3862) con guarnizione in rame

**F**
Raccordo orientabile a gomito (DIN 3862) con guarnizione in rame, fissabili

**H**
Tappo filettato con guarnizione in rame

**M, N, P**
Raccordo diritto con dado e anello EO-2

**T, U**
Raccordo diritto con raccordo rapido SKF

**V**
Raccordo orientabile a gomito con raccordo rapido SKF, non fissabile

**Y**
Tappo di spurgo con guarnizione di tenuta

La linea principale di collegamento sul corpo del ripartitore è dotata di una sede per il collegamento diretto di un raccordo e bicono per tubo in metallo o in plastica di diametro di 6 mm (filettatura M10x1). Sono disponibili diverse tipologie di raccordi, raccordi rapidi SKF e tappi in base alle diverse dimensioni della linea principale di collegamento. Ulteriori informazioni sulla serie 340 si trovano nelle pagine seguenti. I dettagli relativi agli accessori per sistemi di lubrificazione centralizzati monolinea SKF MonoFlex sono inclusi in questo catalogo.

**!** I seguenti raccordi della linea di alimentazione principale B–Y possono essere montati a destra e a sinistra sul corpo del ripartitore. Il programma di configurazione consente di riunire un ripartitore monolinea con raccordi della linea di alimentazione principale in un solo codice di ordinazione.

PUB LS/P2 11213 IT-1-5001-IT

# Ripartitore a risposta diretta SKF MonoFlex della serie 340

## Programma di configurazione

**Codice di ordinazione**

| 3 | 4 | | – | | | | – | | | | | | – | | |
|---|---|---|---|---|---|---|---|---|---|---|---|---|---|---|---|

Serie

Numero di uscite di dosaggio (**2, 3, 5**)

Codice della versione

Versione linea di lubrificazione del punto da lubrificare (**VS**=raccordo rapido SKF , **00**= collegamento diretto)

Punto di dosaggio 1

Punto di dosaggio 2

Punto di dosaggio 3 (**0** = non disponibile a 342-...)

Punto di dosaggio 4 (**0** = non disponibile a 342-... e 343-...)

Punto di dosaggio 5 (**0** = non disponibile a 342-... e 343-...)

Codice del dosaggio

Identificazione di raccordi per linea principale di collegamento sinistra

Identificazione di raccordi per linea principale di collegamento destra

**Versione e dosaggio**

| | | | | | | | | |
|---|---|---|---|---|---|---|---|---|
| Codice della versione | | **2** | **4** | | **8** | | **5** | |
| Lubrificante | | Olio | Olio | | Olio | | Grasso fluido | |
| ø linea del punto da lubrificare [mm] | | 2,5 | 4 | | 4 | | 4 | |
| Materiale corpo del ripartitore | | Zinco pressofuso | Zinco pressofuso | | Zinco pressofuso | | Zinco pressofuso | |
| Materiale Dosatori di uscitari | | Ottone | Ottone | | Ottone | | Ottone placcato | |
| Materiale elastomero | | NBR | NBR | | FPM | | NBR | |
| Linea di lubrificazione del punto da lubrificare | | **00** | **VS** | **00** | **VS** | **00** | **VS** | **00** |
| Codice del dosaggio [cm³] | 0,01 [1] | **1** | **1** | **1** | **1** | **1** | **–** | **–** |
| | 0,02 [1] | **–** | **–** | **6** | **–** | **6** | **–** | **–** |
| | 0,03 | **2** | **2** | **2** | **2** | **2** | **2** | **2** |
| | 0,06 | **3** | **3** | **3** | **3** | **3** | **3** | **3** |
| | 0,10 | **4** | **4** | **4** | **4** | **4** | **4** | **4** |
| | 0,16 | **5** | **5** | **5** | **5** | **5** | **–** | **–** |
| | Chiuso | **V** | **V** | **V** | **V** | **V** | **V** | **V** |

[1] non è possibile modificare i dosaggi successivamente per motivi tecnici
[2] V = dose di 0,03 cm³ con chiusura

**Esempio di ordine**

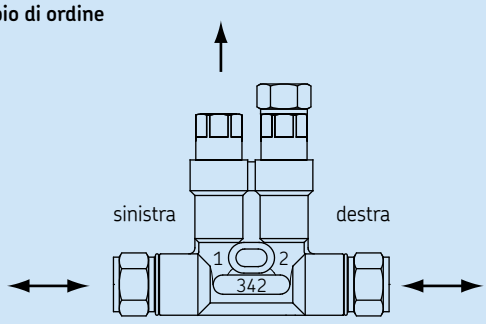


**342-400-2V000-BB**

- Ripartitori monolinea a doppio punto per olio
- Versione NBR
- Collegamento della linea di lubrificazione del punto da lubrificare conforme alla norma DIN 3862 per tubo da ø 4 mm
- Punto di dosaggio 1 = 0,03 cm³
- Punto di dosaggio 2 = 0,03 cm³, chiuso
- Raccordo della linea di alimentazione principale sinistro e destro = raccordo diritto (DIN 3862) con guarnizione in rame per tubo da ø 6 mm

**Raccordi per linea principale di collegamento**

| Descrizione | ø linea di alimentazione principale [mm] | Identificazione |
|---|---|---|
| Raccordo diritto DIN 3862 con guarnizione in rame | 6<br>8<br>10 | **B** [2]<br>**C** [2]<br>**D** [2] |
| Raccordo orientabile a gomito conforme alla norma DIN 3862 con guarnizione in rame, fissabile [1] | 6 | **F** [2] |
| Tappo filettato con guarnizione in rame | – | **H** |
| Raccordo diritto con dado e anello EO-2 | 6<br>8<br>10 | **M**<br>**N**<br>**P** |
| Raccordo diritto con raccordo rapido SKF | 6<br>8 | **T**<br>**U** |
| Raccordo orientabile a gomito con con raccordo rapido SKF, non fissabile | 6 | **V** |
| Tappo di spurgo con tenuta della sede | – | **Y** |
| Senza raccordo; per collegamento diretto | 6 | **Z** [2] |

[1] alla consegna la vite cava è solo inserita e non avvitata a fondo
[2] collegamento diretto conformi alla norma DIN 3862, pressione fino a 45 bar

PUB LS/P2 11213 IT · 1-5001-IT

# Ripartitore a risposta diretta SKF MonoFlex della serie 340

## Dimensioni

**Serie 340 + raccordo rapido SKF (VS)**

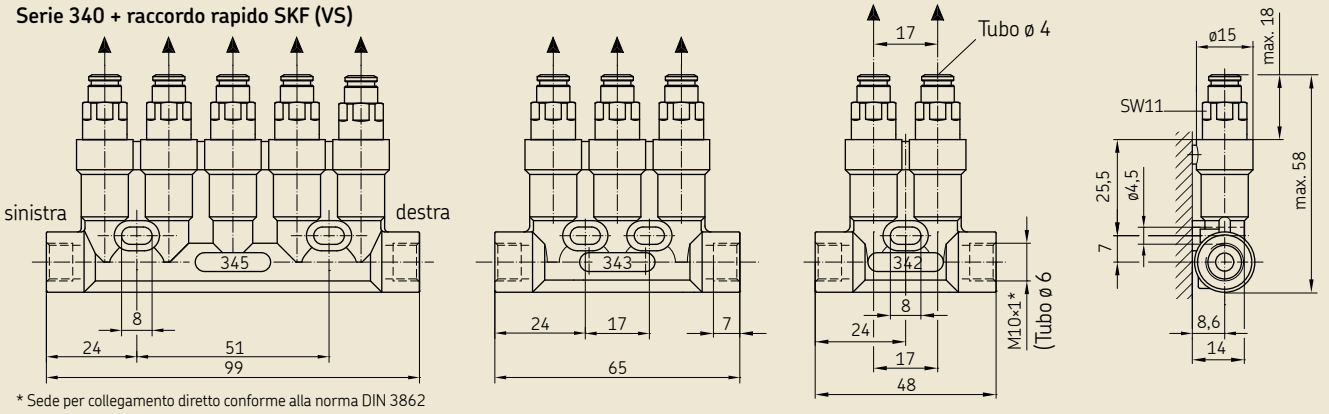


* Sede per collegamento diretto conforme alla norma DIN 3862

**Serie 340 + collegamento diretto (00)**

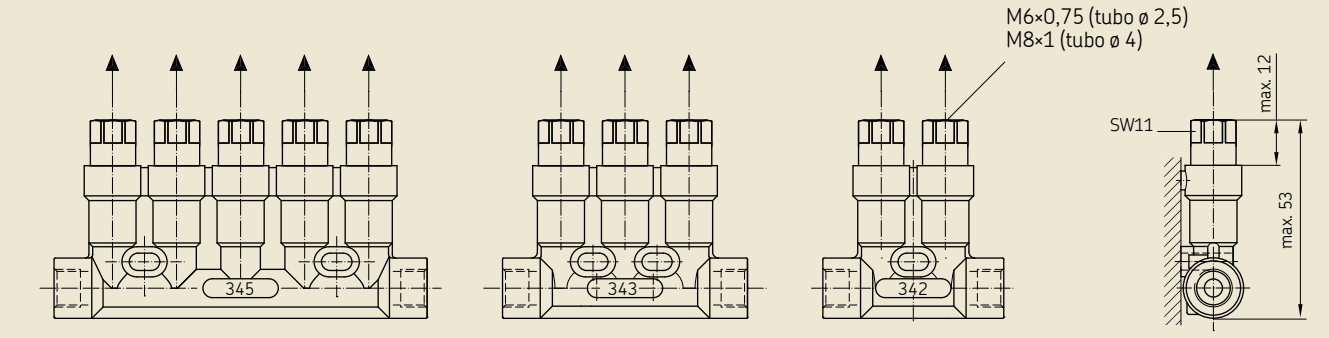


Misure mancanti ➜ dimensioni della serie 340 + raccordo rapido SKF (VS)

**Raccordi per linea principale di collegamento**
(denominazione esatta ➜ **pagina 26**)

**B, C, D**

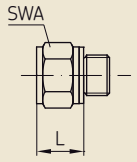


**E, F**

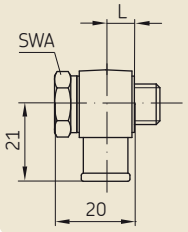


**H**

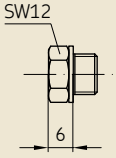


**M, N, P**

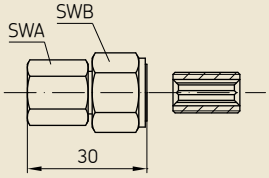


**T, U**

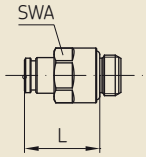


**V**

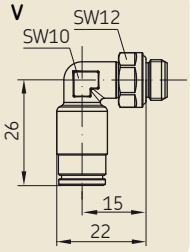


**Y**

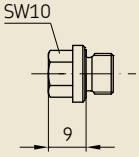


**Apertura e lunghezza chiave**

| Identificazione | B | C | D | F | M | N | P | T | U |
|---|---|---|---|---|---|---|---|---|---|
| ø linea di alimentazione principale [mm] | 6 | 8 | 10 | 6 | 6 | 8 | 10 | 6 | 8 |
| SWA | 14 | 17 | 19 | 14 | 14 | 17 | 19 | 12 | 14 |
| SWB | – | – | – | – | 17 | 17 | 17 | – | – |
| Lunghezza L* [mm] | 12 | 22 | 23 | 8 | – | – | – | 21 | 27 |

PUB LS/P2 11213 IT - 1 - 5001 - IT

# Ripartitore a risposta diretta SKF MonoFlex della serie 340

## Dati tecnici

**Serie 340**

| Lubrificante | Dosaggio [cm³] | Dosatori di uscita | Pressione di esercizio [bar] min. | max. | Pressione di scarico [bar] | Temperatura di sercizio [°C] |
|---|---|---|---|---|---|---|
| Olio minerale e sintetico da 20 a 2 000 mm²/s; compatibile con zinco pressofuso, FPM/ NBR, ottone, acciaio | 0,01 – 0,02 | 00 | 12 | 45 | max. 3 | 0 – 80 |
| | | VS | 12 | 80 | max. 3 | 0 – 80 |
| | 0,03 – 0,16 | 00 | 6 | 45 | ≤ 1 | 0 – 80 |
| | | VS | 6 | 80 | ≤ 1 | 0 – 80 |
| Grasso fluido classe NLGI 000, 00 compatibile con zinco pressofuso, NBR, ottone, acciaio | 0,03 – 0,10 | 00 | 12 | 45 | max. 3 | 0 – 80 |
| | | VS | 12 | 80 | max. 3 | 0 – 80 |

**Marcatura dosatori di uscita**

| Dosaggio [cm³] | Marcatura |
|---|---|
| 0,01 | 1 |
| 0,02 | 2 |
| 0,03 | 3 |
| 0,06 | 6 |
| 0,10 | 10 |
| 0,16 | 16 |

## Accessori

**Numero di ordine dosatore di dosaggi per olio (intercambiabile)**

| ø linea del punto da lubrificare [mm] | Materiale dosatore di uscita | Materiale elastomero | Dosatori di uscitari | Dosaggio [cm³] 0,03 | 0,06 | 0,10 | 0,16 |
|---|---|---|---|---|---|---|---|
| 2,5 | Ottone | NBR | 00 | **995-994-003** | **995-994-006** | **995-994-010** | **995-994-016** |
| 4 | Ottone | NBR | VS | **995-994-103-VS** | **995-994-106-VS** | **995-994-110-VS** | **995-994-116-VS** |
| 4 | Ottone | NBR | 00 | **995-994-103** | **995-994-106** | **995-994-110** | **995-994-116** |
| 4 | Ottone | FPM | VS | **341-453-S8-VS** | **341-456-S8-VS** | **341-460-S8-VS** | **341-466-S8-VS** |
| 4 | Ottone | FPM | 00 | **341-453-K-S8** | **341-456-K-S8** | **341-460-K-S8** | **341-466-K-S8** |

**Numero di ordine dosatore di dosaggi per grasso fluido (intercambiabile)**

| ø linea del punto da lubrificare [mm] | Materiale Dosatori di uscitari | Materiale elastomero | Dosatori di uscitari | Dosaggio [cm³] 0,03 | 0,06 | 0,10 |
|---|---|---|---|---|---|---|
| 4 | Ottone placcato bianco | NBR | VS | **341-853-VS** | **341-856-VS** | **341-860-VS** |
| 4 | Ottone placcato bianco | NBR | 00 | **341-853-K** | **341-856-K** | **341-860-K** |

**Raccordi per Dosatori di uscita**

| Descrizione | ø linea del punto da lubrificare [mm] | Attacco | Numero di ordine A | B | C |
|---|---|---|---|---|---|
| Tappo filettato con guarnizione in rame per collegamento diretto | 2,5 | M6x0,75 | **402-011.U1** | **–** | **–** |
| | 4 | M8x1 | **404-011.U1** | **–** | **–** |
| Connettore (A) per raccordo rapido SKF | 4 | **–** | **450-204-002** | **–** | **–** |
| Il collegamento diretto per tubazioni in metallo* è rappresentato da un gruppo costituito da una vite per raccordi (A) e da un bicono (B) | 2,5 | M6x0,75 | **402-002** | **402-001** | **–** |
| | 4 | M8x1 | **404-002** | **404-001** | **–** |
| Il collegamento diretto per tubazioni in plastica* è rappresentato da un gruppo costituito da una vite per raccordi (A), da una bussola ad innesto (B) e da un monocono (C) | 2,5 | M6x0,75 | **402-612** | **402-603** | **402-611** |
| | 4 | M8x1 | **404-612** | **404-603** | **404-611** |

* ulteriori indicazioni ➜ **p. 14**

PUB LS/P2 11213 IT · 1-5001-IT

# Ripartitore a risposta diretta SKF MonoFlex della serie 351

## Informazioni generali

I ripartitori monolinea SKF MonoFlex della serie 351 sono ripartitori a risposta diretta a punto singolo per sistemi di lubrificazione centralizzati monolinea MonoFlex per la lubrificazione con olio e grasso fluido. Questi ripartitori monolinea sono concepiti per il montaggio in cassetti distributori. Tramite la combinazione di questo ripartitore monolinea con cassetti distributori da 1 a 6 uscite è possibile realizzare sistemi di lubrificazione flessibili sulle macchine/attrezzature che necessitano di lubrificazione. Per la serie 351 sono disponibili cassetti distributori nelle versioni in alluminio o acciaio.

Le quantità dosate sono comprese tra 0,05 e 0,60 $cm^3$. I dosatori di uscita sono dotati di una marcatura che indica la quantità dosata. Per un'identificazione ottimale, i dosatori di uscita per l'olio sono realizzati in ottone, mentre i dosatori di uscita per il grasso fluido sono realizzati in ottone placcato bianco. I dosatori di uscita in acciaio inossidabile non sono trattati. Il collegamento della linea dal punto da lubrificare ai dosatori di uscita può essere effettuato a scelta utilizzando i raccordi rapidi SKF o tramite raccordo e bicono (DIN 3862). Le linee verso il punto da lubrificare possono essere in metallo, plastica o tubazioni flessibili con codoli terminali in metallo. Il diametro della linea verso il punto da lubrificare da collegare è di 4 mm. È possibile inoltre chiudere l'uscita del ripartitore non utilizzato tramite un connettore (raccordo rapido SKF) o un tappo filettato con guarnizione in rame. I dosatori di uscita sono intercambiabili con dosature differenti.Le guarnizioni all'interno del ripartitore monolinea sono realizzate in base alla versione in NBR o FPM.

Il corpo del ripartitore è disponibile nelle versioni in alluminio o in acciaio inossidabile. La tenuta dell'attacco filettato per il montaggio del ripartitore monolinea a punto singolo in un cassetto distributore è disponibile nelle versioni per guarnizione in rame. In caso di utilizzo di un corpo del ripartitore in acciaio inossidabile, viene utilizzato una guarnizione in acciaio inossidabile.

Ulteriori informazioni sulla serie 351 si trovano nelle pagine seguenti. I dettagli relativi agli accessori per sistemi di lubrificazione centralizzati monolinea SKF MonoFlex sono inclusi in questo catalogo.

**!** Il programma di configurazione nelle pagine seguenti **non** consente di riunire cassetti distributori e ripartitori in un solo codice di ordinazione. I cassetti distributori si trovano negli accessori e vanno acquistati separatamente.

## Dati tecnici

**Serie 351**

| Lubrificante | Dosaggio [$cm^3$] | Dosatori di uscita | Pressione di esercizio [bar] min. | max. | Pressione di scarico [bar] | Temperatura di esercizio [°C] |
|---|---|---|---|---|---|---|
| Olio minerale e sintetico da 20 a 2 000 $mm^2/s$; compatibile con alluminio, FPM/NBR, ottone, acciaio | 0,05 – 0,60 | 00<br>VS | 6<br>6 | 45<br>80 | ≤ 1<br>≤ 1 | 0 – 80<br>0 – 80 |
| Grasso fluido di classe NLGI 000, 00 compatibile con alluminio, FPM/NBR, ottone, acciaio | 0,10 – 0,60 | 00<br>VS | 12<br>12 | 45<br>80 | max. 3<br>max. 3 | 0 – 80<br>0 – 80 |

**Coppia di serraggio per il montaggio**

| ripartitore | Guarnizione | Coppia di serraggio [Nm] |
|---|---|---|
| 351-xxx-x0000-00 | Guarnizione in rame | 10 |
| 351-xxx-x0000-00 | Anello in acciaio inossidabile | 10 |

PUB LS/P2 11213 IT - 1 - 5001 - IT

# Ripartitore a risposta diretta SKF MonoFlex della serie 351

## Programma di configurazione

**Codice di ordinazione**

| 3 | 5 | 1 | – | | | | – | | 0 | 0 | 0 | 0 | – | 0 | 0 |
|---|---|---|---|---|---|---|---|---|---|---|---|---|---|---|---|

Serie

Numero di uscite di dosaggio (**1**)

Codice della versione

Versione linea di lubrificazione del punto da lubrificare (**VS**=raccordo rapido SKF , **00**= collegamento diretto)

Codice del dosaggio

**Versione e dosaggio**

| Codice della versione | **0** | | **8** | | **4** | **1** | | **7** | | **2** | | **3** | | **6** |
|---|---|---|---|---|---|---|---|---|---|---|---|---|---|---|
| Lubrificante | Olio | | Olio | | Olio | Grasso fluido | | Grasso fluido | | Olio | | Grasso fluido | | Olio |
| ø della linea del punto da lubrificare [mm] | 4 | | 4 | | 4 | 4 | | 4 | | 4 | | 4 | | 4 |
| Materiale corpo ripartitore | Alluminio | | Alluminio | | Acciaio inos. (1.4305) | Alluminio | | Alluminio | | Alluminio | | Alluminio | | Acciaio inos. (1.4305) |
| Materiale Dosatori di uscitari | Ottone | | Ottone | | Acciaio inos. (1.4305) | Ottone placcato | | Ottone placcato | | Ottone placcato | | Ottone placcato | | Acciaio inos. (1.4305) |
| Materiale elastomero | NBR | | FPM | | FPM | NBR | | FPM | | NBR | | NBR | | FPM |
| Materiale guarnizione di tenuta | Guarnizione in rame[1)] | | Guarnizione in rame[1)] | | Acciaio inos. anello[2)] (1.4571) | Guarnizione in rame[1)] | | Guarnizione in rame[1)] | | O-Ring[3)] | | O-Ring[3)] | | O-Ring[3)] |
| Linea di lubrificazione del punto da lubrificare | **VS** | **00** | **VS** | **00** | **00** | **VS** | **00** | **VS** | **00** | **VS** | **00** | **VS** | **00** | **00** |
| Codice del dosaggio [cm³] 0,05 | **3** | **3** | **3** | **3** | **–** | **–** | **–** | **–** | **–** | **–** | **–** | **–** | **–** | **–** |
| 0,10 | **4** | **4** | **4** | **4** | **4** | **4** | **4** | **4** | **4** | **4** | **4** | **4** | **4** | **4** |
| 0,20 | **5** | **5** | **5** | **5** | **5** | **5** | **5** | **5** | **5** | **5** | **5** | **5** | **5** | **5** |
| 0,30 | **–** | **–** | **–** | **–** | **–** | **6** | **6** | **6** | **6** | **–** | **–** | **6** | **6** | **–** |
| 0,40 | **6** | **6** | **6** | **6** | **6** | **–** | **–** | **–** | **–** | **6** | **6** | **–** | **–** | **6** |
| 0,60 | **7** | **7** | **7** | **7** | **7** | **–** | **7** | **–** | **–** | **7** | **7** | **–** | **–** | **7** |

[1)] la guarnizione in rame deve essere ordinata separatamente. Numero di ordine: **504-019**
[2)] l'anello in acciaio inossidabile deve essere ordinato separatamente. Numero di ordine: **99-1031-7603**
[3)] O-Ring è incluso

**Esempio di ordine**

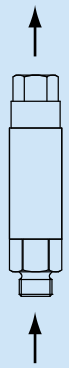

**351-100-70000-00**

- Ripartitore monolinea a punto singolo per grasso fluido
- Versione NBR
- Collegamento della linea di lubrificazione del punto da lubrificare conforme alla norma DIN 3862 per tubo da ø 4 mm
- Dosaggio 0,60 cm³
- con guarnizione in rame sull'attacco filettato

PUB LS/P2 11213 IT · 1-5001-IT

# Ripartitore a risposta diretta SKF MonoFlex della serie 351

## Dimensioni

**Serie 351 + Raccordo rapido SKF (VS)**

**con anello di guarnizione** | **con guarnizione O-ring**

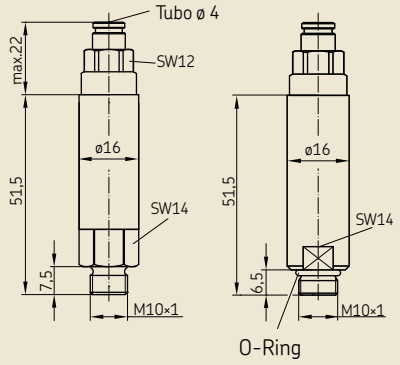


**Serie 351 + collegamento diretto (00)**

**con anello di guarnizione** | **con guarnizione O-ring**

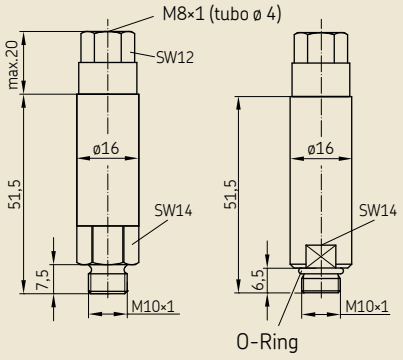


**Marcatura dosatori di uscita**

| Dosaggio [cm³] | Marcatura |
|---|---|
| 0,05 | 0,05 |
| 0,10 | 0,1 |
| 0,20 | 0,2 |
| 0,30 | 0,3 |
| 0,40 | 0,4 |
| 0,60 | 0,6 |

## Accessori

**Numero di ordine dosatore di dosaggi per olio (intercambiabile)**

| ø linea del punto da lubrificare [mm] | Materiale dosatore di uscita | Materiale elastomero | Dosatori di uscita | Dosaggio [cm³] 0,05 | 0,10 | 0,20 | 0,40 | 0,60 |
|---|---|---|---|---|---|---|---|---|
| 4 | Ottone | NBR | 00 | **352-005-K** | **352-010-K** | **352-020-K** | **352-040-K** | **352-060-K** |
| 4 | Ottone | NBR | VS | **352-005-VS** | **352-010-VS** | **352-020-VS** | **352-040-VS** | **352-060-VS** |
| 4 | Ottone | FPM | 00 | **352-005-K-S8** | **352-010-K-S8** | **352-020-K-S8** | **352-040-K-S8** | **352-060-K-S8** |
| 4 | Ottone | FPM | VS | **352-005-S8-VS** | **352-010-S8-VS** | **352-020-S8-VS** | **352-040-S8-VS** | **352-060-S8-VS** |
| 4 | Acciaio inos. (1.4305) | FPM | 00 | **–** | **352-010-K-S3** | **352-020-K-S3** | **352-040-K-S3** | **352-060-K-S3** |

**Numero di ordine dosatore di dosaggi per grasso fluido (intercambiabile)**

| ø linea del punto da lubrificare [mm] | Materiale Dosatori di uscitari | Materiale elastomero | Dosatori di uscita | Dosaggio [cm³] 0,10 | 0,20 | 0,30 | 0,60 |
|---|---|---|---|---|---|---|---|
| 4 | Ottone placcato bianco | NBR | 00 | **995-993-610** | **995-993-620** | **995-993-630** | **995-993-660** |
| 4 | Ottone placcato bianco | NBR | VS | **995-993-610-VS** | **995-993-620-VS** | **995-993-630-VS** | **–** |
| 4 | Ottone placcato bianco | FPM | 00 | **352-010-K-S82** | **352-020-K-S82** | **352-030-K-S82** | **–** |
| 4 | Ottone placcato bianco | FPM | VS | **352-010-S82-VS** | **352-020-S82-VS** | **352-030-S82-VS** | **–** |

**Raccordi per Dosatori di uscita**

| Descrizione | ø linea del punto da lubrificare [mm] | Attacco | Numero di ordine A | B | C |
|---|---|---|---|---|---|
| Tappo filettato con guarnizione in rame per collegamento diretto | 4 | M8x1 | **404-011.U1** | **–** | **–** |
| Connettore (A) per raccordo rapido SKF | 4 | **–** | **450-204-002** | **–** | **–** |
| Il collegamento diretto per tubazioni in metallo * è rappresentato da un gruppo costituito da una vite per raccordi (A) e da un bicono (B) | 4 | M8x1 | **404-002** | **404-001** | **–** |
| Il collegamento diretto per tubazioni in plastica* è rappresentato da un gruppo costituito da una vite per raccordi (A), da una bussola ad innesto (B) e da un monocono (C) | 4 | M8x1 | **404-612** | **404-603** | **404-611** |

* ulteriori indicazioni ➜ **p. 14**

PUB LS/P2 11213 IT · 1 · 5001-IT

# Ripartitore a risposta diretta SKF MonoFlex della serie 351

## Cassetti distributori per la serie 351

**Codice di ordinazione** V L – ☐ ☐ ☐ ☐ ☐ ☐

Serie

Uscite

**01** = 1 numero di uscite
**02** = 2 uscite
**03** = 3 uscite
**04** = 4 uscite
**05** = 5 uscite
**06** = 6 uscite
(**altre uscite su richiesta**)

Versione attacco del ripartitore

**B** = cassetto a profilo standard, M10x1 con sede per O-Ring
**E** = cassetto a profilo stretto, M10x1 con sede per guarnizione piatta (**scelta possibile solo per linea principale di collegamento M3**)
**G** = cassetto a profilo standard, M10x1 con sede per guarnizione piatta

Materiale

**A** = alluminio
**E** = acciaio inos. (1.4305) (**scelta possibile solo per cassetti a profila profilostandard**)

Versione linea principale di collegamento

**G1** = G1/8 alla norma DIN 3852-2, Form X, stretto
**G2** = G1/4 alla norma DIN 3852-2, Form X, stretto
**M3** = M10x1 con sede per collegamento diretto conforme alla norma DIN 3862 (➜ **pagina 14**)
**M4** = M14x1,5 con sede per collegamento diretto conforme alla norma DIN 3862 (➜ **pagina 14**) (**scelta possibile solo per cassetto a profilo standard**)

**Esempio di ordine**

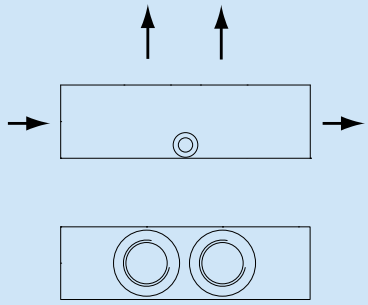

**VL-02BAM3**
- Serie VL
- 2 uscite
- Cassetto profilo standard in alluminio
- Attacco filettato M10x1 con sede per O-Ring
- Linea principale di collegamento M10x1 con sede per collegamento diretto conforme alla norma DIN 3862

## Dimensioni

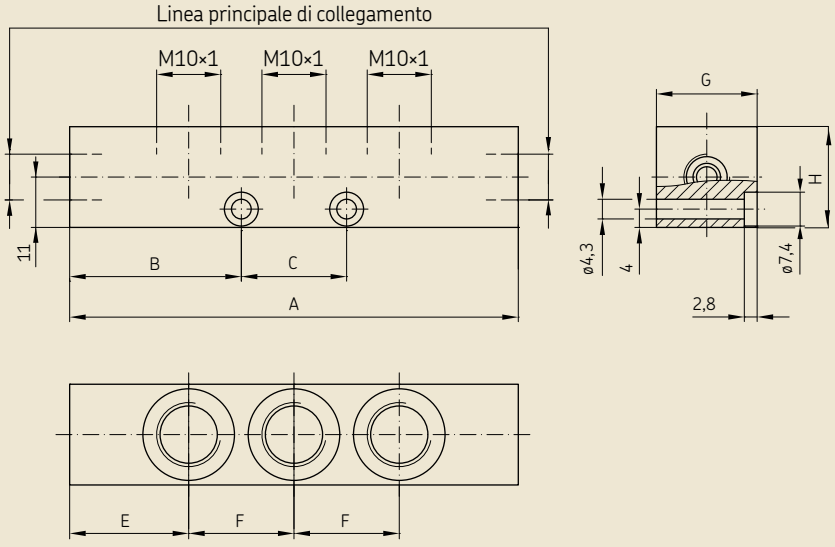


**Cassetto a profilo standard B/G**
**Linea principale di collegamento M10x1**

| Uscite | Misure [mm] A | B | C | E | F | G | H |
|---|---|---|---|---|---|---|---|
| 1 | 40 | 20 | – | 20 | – | 22 | 22 |
| 2 | 57 | 28,5 | – | 20 | 1×17 | 22 | 22 |
| 3 | 74 | 28,5 | 17 | 20 | 2×17 | 22 | 22 |
| 4 | 91 | 28,5 | 34 | 20 | 3×17 | 22 | 22 |
| 5 | 108 | 28,5 | 51 | 20 | 4×17 | 22 | 22 |
| 6 | 125 | 28,5 | 68 | 20 | 5×17 | 22 | 22 |

**Cassetto a profilo standard B/G**
**Linea principale di collegamento M14x1,5**

| Uscite | Misure [mm] A | B | C | E | F | G | H |
|---|---|---|---|---|---|---|---|
| 1 | 52 | 26 | – | 26 | – | 22 | 22 |
| 2 | 69 | 34,5 | – | 26 | 1×17 | 22 | 22 |
| 3 | 86 | 34,5 | 17 | 26 | 2×17 | 22 | 22 |
| 4 | 103 | 34,5 | 34 | 26 | 3×17 | 22 | 22 |
| 5 | 128 | 34,5 | 51 | 26 | 4×17 | 22 | 22 |
| 6 | 137 | 34,5 | 68 | 26 | 5×17 | 22 | 22 |

**Cassetto a profilo stretto E**
**Linea principale di collegamento M10x1**

| Uscite | Misure [mm] A | B | C | E | F | G | H |
|---|---|---|---|---|---|---|---|
| 1 | 41 | 20,5 | – | 20,5 | – | 18 | 20 |
| 2 | 58 | 29 | – | 20,5 | 1×17 | 18 | 20 |
| 3 | 75 | 37,5 | – | 20,5 | 2×17 | 18 | 20 |
| 4 | 92 | 29 | 34 | 20,5 | 3×17 | 18 | 20 |
| 5 | 109 | 29 | 51 | 20,5 | 4×17 | 18 | 20 |
| 6 | 126 | 29 | 68 | 20,5 | 5×17 | 18 | 20 |

**Cassetto a profilo standard B/G**
**Linea principale di collegamento G1/8**

| Uscite | Misure [mm] A | B | C | E | F | G | H |
|---|---|---|---|---|---|---|---|
| 1 | 34 | 17 | – | 17 | – | 22 | 22 |
| 2 | 51 | 25,5 | – | 17 | 1×17 | 22 | 22 |
| 3 | 68 | 25,5 | 17 | 17 | 2×17 | 22 | 22 |
| 4 | 85 | 25,5 | 34 | 17 | 3×17 | 22 | 22 |
| 5 | 102 | 25,5 | 51 | 17 | 4×17 | 22 | 22 |
| 6 | 119 | 25,5 | 68 | 17 | 5×17 | 22 | 22 |

**Cassetto a profilo standard B/G**
**Linea principale di collegamento G1/4**

| Uscite | Misure [mm] A | B | C | E | F | G | H |
|---|---|---|---|---|---|---|---|
| 1 | 46 | 23 | – | 23 | – | 22 | 22 |
| 2 | 63 | 31,5 | – | 23 | 1×17 | 22 | 22 |
| 3 | 80 | 31,5 | 17 | 23 | 2×17 | 22 | 22 |
| 4 | 97 | 31,5 | 34 | 23 | 3×17 | 22 | 22 |
| 5 | 114 | 31,5 | 51 | 23 | 4×17 | 22 | 22 |
| 6 | 131 | 31,5 | 68 | 23 | 5×17 | 22 | 22 |

PUB LS/P2 11213 IT · 1-5001-IT

# Ripartitore a risposta diretta SKF MonoFlex della serie 350

## Informazioni generali

I ripartitori monolinea SKF MonoFlex della serie 350 sono ripartitori a risposta diretta a 2, 3 e 5 punti per sistemi di lubrificazione centralizzati monolinea MonoFlex per la lubrificazione con olio e grasso fluido. Questi ripartitori monolinea sono concepiti per il collegamento diretto su macchine/attrezzature che necessitano di lubrificazione. I ripartitori monolinea SKF MonoFlex della serie 350 possono essere ordinati completi di raccordi per la linea principale di collegamento. Selezionando la lettera di identificazione corrispondente al raccordo desiderato nel codice di ordinazione, è possibile inserirlo nell'ordine.

Le quantità dosate sono comprese tra 0,05 e 0,60 $cm^3$. I dosatori di uscita sono dotati di una marcatura che indica la quantità dosata. Per una identificazione ottimale, i dosatori di uscita per l'olio sono realizzati in ottone, mentre i dosatori di uscita per il grasso fluido sono realizzati in ottone placcato bianco. Il collegamento della linea dal punto da lubrificare ai dosatori di uscita può essere effettuato a scelta utilizzando i raccordi rapidi SKF o tramite raccordo e bicono (DIN 3862). Le linee verso il punto da lubrificare possono essere in metallo, plastica o tubazioni flessibili con codoli terminali in metallo. Il diametro della linea verso il punto da lubrificare da collegare è di 4 mm. È possibile inoltre chiudere l'uscita del ripartitore non utilizzato tramite un connettore (raccordo rapido SKF) o un tappo filettato con guarnizione in rame. I dosatori di uscita sono intercambiabili con dosature differenti.

Le guarnizioni all'interno del ripartitore monolinea sono realizzate in base alla versione in NBR o FPM.

Il corpo del ripartitore è prodotto in zinco pressofuso. I fori per il fissaggio dei ripartitori monolinea alle macchine/attrezzature sono già presenti nel corpo stesso del ripartitore.

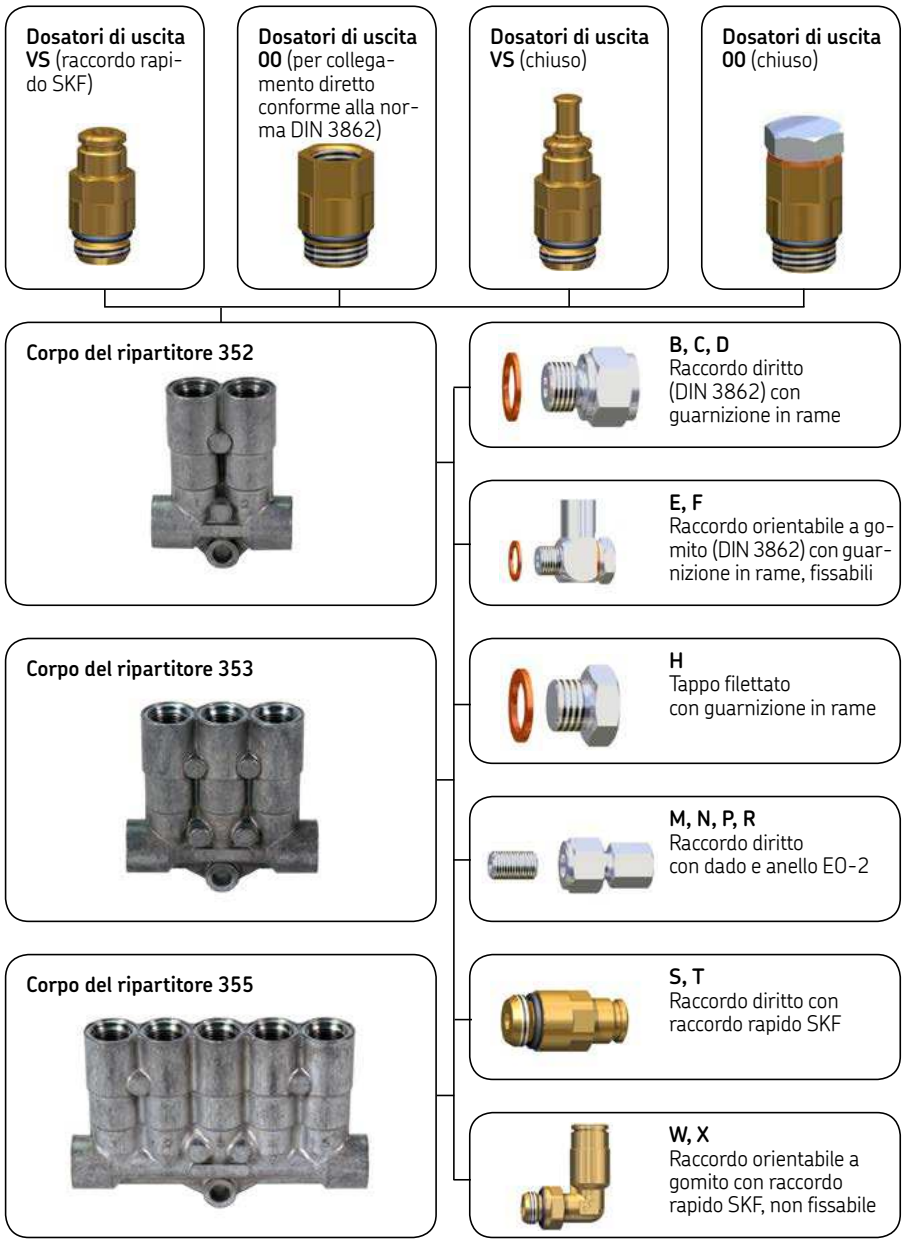


La linea principale di collegamento sul corpo del ripartitore è dotata di una filettatura M12x1. Sono disponibili diverse tipologie di raccordi, raccordi rapidi SKF e tappi in base alle diverse dimensioni della linea principale di collegamento. Ulteriori informazioni sulla serie 350 si trovano nelle pagine seguenti. I dettagli relativi agli accessori per sistemi di lubrificazione centralizzati monolinea SKF MonoFlex sono inclusi in questo catalogo.

**!** I seguenti raccordi della linea di alimentazione principale B-X possono essere montati a destra e a sinistra sul corpo del ripartitore. Il programma di configurazione consente di riunire un ripartitore monolinea con raccordi della linea di alimentazione principale in un solo codice di ordinazione.

PUB LS/P2 11213 IT - 1 - 5001 - IT

# Ripartitore a risposta diretta SKF MonoFlex della serie 350

## Programma di configurazione

**Codice di ordinazione**

3 5 ☐ – ☐ ☐ ☐ – ☐ ☐ ☐ ☐ ☐ – ☐ ☐

Serie

Numero di uscite di dosaggio (**2, 3, 5**)

Codice

Versione linea di lubrificazione del punto da lubrificare (**VS**=raccordo rapido SKF , **00**= collegamento diretto)

Punto di dosaggio 1

Punto di dosaggio 2

Punto di dosaggio 3 (**0** = non disponibile a 352-...)

Punto di dosaggio 4 (**0** = non disponibile a 352-... e 353-...)

Punto di dosaggio 5 (**0** = non disponibile a 352-... e 353-...)

Codice del dosaggio

Identificazione di raccordi per linea principale di collegamento sinistra

Identificazione di raccordi per linea principale di collegamento destra

**Versione e dosaggio**

| Codice di versione | | **0** | | **8** | | **1** | | **7** | |
|---|---|---|---|---|---|---|---|---|---|
| Lubrificante | | Olio | | Olio | | Grasso fluido | | Grasso fluido | |
| ø linea del punto da lubrificare [mm] | | 4 | | 4 | | 4 | | 4 | |
| Materiale corpo del ripartitore | | Zinco pressofuso | | Zinco pressofuso | | Zinco pressofuso | | Zinco pressofuso | |
| Materiale dosatori di uscita | | Ottone | | Ottone | | Ottone placcato | | Ottone placcato | |
| Materiale elastomero | | NBR | | FPM | | NBR | | FPM | |
| Collegamento della linea di lubrificazione del punto da lubrificare | | **VS** | **00** | **VS** | **00** | **VS** | **00** | **VS** | **00** |
| Codice del dosaggio [cm³] | 0,05 | **3** | **3** | **3** | **3** | – | – | – | – |
| | 0,10 | **4** | **4** | **4** | **4** | **4** | **4** | **4** | **4** |
| | 0,20 | **5** | **5** | **5** | **5** | **5** | **5** | **5** | **5** |
| | 0,30 | – | – | – | – | **6** | **6** | **6** | **6** |
| | 0,40 | **6** | **6** | **6** | **6** | – | – | – | – |
| | 0,60 | **7** | **7** | **7** | **7** | – | **7** | – | – |
| | chiuso *) | **V** | **V** | **V** | **V** | **V** | **V** | **V** | **V** |

*) V = dose di 0,20 cm³ con chiusura

**Esempio di ordine**

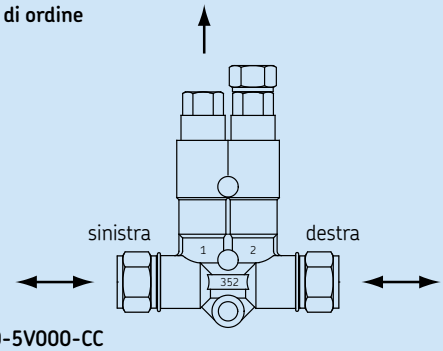


**352-800-5V000-CC**

- Ripartitori monolinea a doppio punto per olio
- Versione FPM
- Collegamento della linea di lubrificazione del punto da lubrificare conforme alla norma DIN 3862 per tubo da ø 4 mm
- Punto di dosaggio 1 = 0,20 cm³
- Punto di dosaggio 2 = 0,20 cm³, chiuso
- Raccordo della linea di alimentazione principale sinistro e destro = raccordo diritto (DIN 3862) con guarnizione in rame per tubo da ø 8mm

**Raccordi per linea principale di collegamento**

| Descrizione | ø linea di alimentazione principale [mm] | Identificazione |
|---|---|---|
| Raccordo diritto DIN 3862 con guarnizione in rame | 6<br>8<br>10 | **B** [2]<br>**C** [2]<br>**D** [2] |
| Raccordo orientabile a gomito conforme alla norma DIN 3862 con guarnizione in rame, fissabile [2] | 6<br>8 | **E** [2]<br>**F** [2] |
| Tappo filettato con guarnizione in rame | – | **H** |
| Raccordo diritto con dado e anello EO-2 | 6<br>8<br>10<br>12 | **M**<br>**N**<br>**P**<br>**R** |
| Raccordo diritto con raccordo rapido SKF | 6<br>8 | **S**<br>**T** |
| Raccordo orientabile a gomito con con raccordo rapido SKF, non fissabile | 6<br>8 | **W**<br>**X** |
| Senza raccordo (filettatura M12x1) | – | **Z** |

[1] alla consegna la vite cava è solo inserita e non avvitata a fondo
[2] collegamento diretto conformi alla norma DIN 3862, pressione fino a 45 bar

PUB LS/P2 11213 IT · 1-5001-IT

# Ripartitore a risposta diretta SKF MonoFlex della serie 350

## Dimensioni

**Serie 350 + raccordo rapido SKF (VS)**

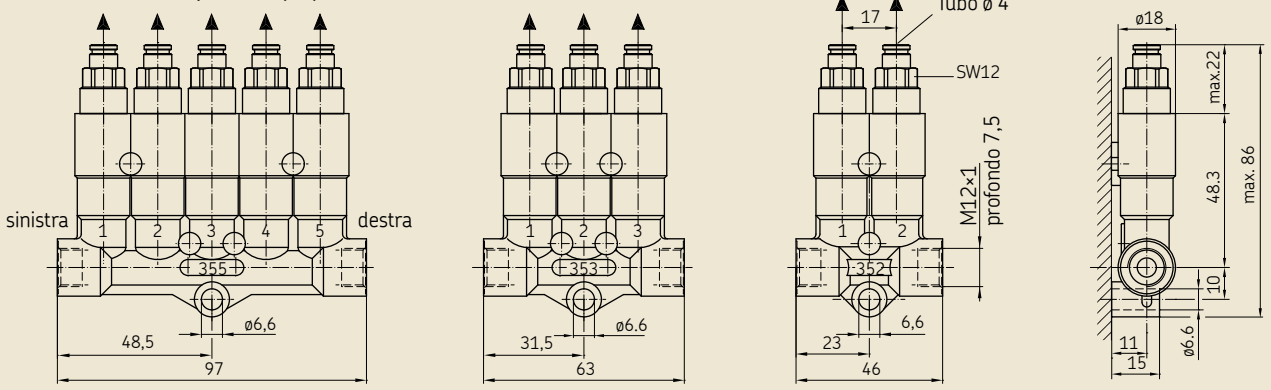


**Serie 350 + collegamento diretto (00)**

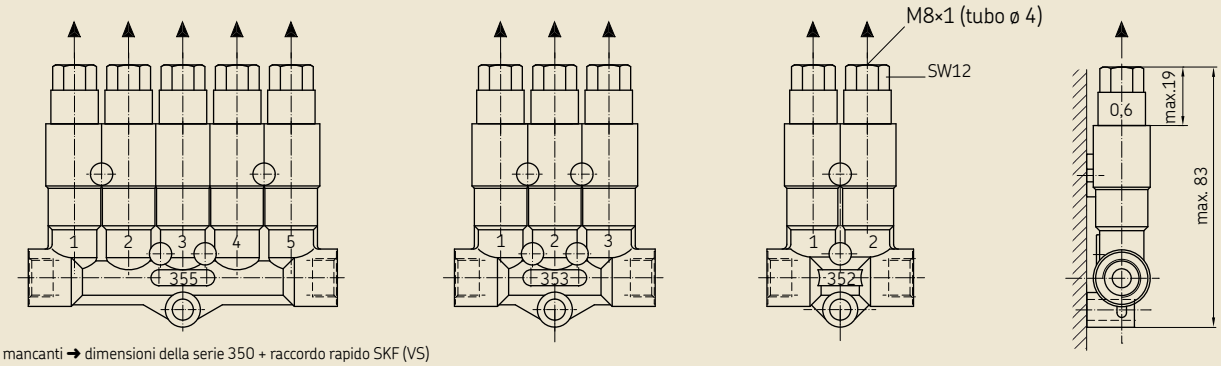


Misure mancanti ➜ dimensioni della serie 350 + raccordo rapido SKF (VS)

**Raccordi per linea principale di collegamento**
(denominazione esatta ➜ **pagina 34**)

**B, C, D**

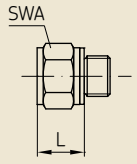


**E**

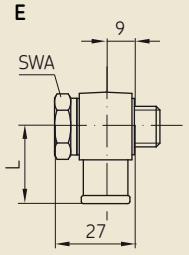


**F**

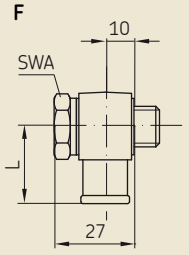


**H**

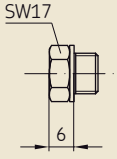


**M, N, P, R**

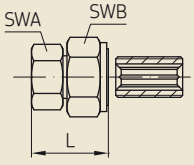


**S, T**

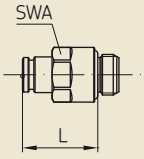


**W**

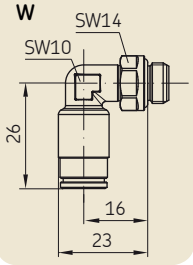


**X**

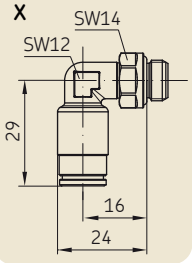


**Apertura e lunghezza chiave**

| Identificazione | B | C | D | E | F | M | N | P | R | S | T |
|---|---|---|---|---|---|---|---|---|---|---|---|
| ø linea di alimentazione principale [mm] | 6 | 8 | 10 | 6 | 8 | 6 | 8 | 10 | 12 | 6 | 8 |
| SWA | 17 | 17 | 19 | 17 | 17 | 14 | 17 | 19 | 22 | 14 | 14 |
| SWB | – | – | – | – | – | 19 | 19 | 19 | 19 | – | – |
| Lunghezza L* [mm] | 10 | 20 | 22 | 25 | 27 | 32 | 32 | 31 | 31 | 21 | 26 |

PUB LS/P2 11213 IT - 1 - 5001 - IT

# Ripartitore a risposta diretta SKF MonoFlex della serie 350

## Dati tecnici

**Serie 350**

| Lubrificante | Dosaggio [cm³] | Dosatori di uscitari | Pressione di esercizio [bar] min. | max. | Pressione di scarico [bar] | Temperatura di eser-cizio[°C] |
|---|---|---|---|---|---|---|
| Olio minerale e sintetico da 20 a 2 000 mm²/s; compatibile con zinco pressofuso, FPM/ NBR, ottone, acciaio | 0,05 – 0,60 | 00<br>VS | 6<br>6 | 45<br>80 | ≤ 1<br>≤ 1 | 0 – 80<br>0 – 80 |
| Grasso fluido classe NLGI 000, 00 compatibile con zinco pressofuso, NBR, ottone, acciaio | 0,10 – 0,60 | 00<br>VS | 12<br>12 | 45<br>80 | max. 3<br>max. 3 | 0 – 80<br>0 – 80 |

**Marcatura dosatori di uscita**

| Dosaggio [cm³] | Marcatura |
|---|---|
| 0,05 | 0,05 |
| 0,10 | 0,1 |
| 0,20 | 0,2 |
| 0,30 | 0,3 |
| 0,40 | 0,4 |
| 0,60 | 0,6 |

## Accessori

**Numero di ordine dosatore di dosaggi per olio* (intercambiabile)**

| ø linea del punto da lubrificare [mm] | Materiale elastomero | Dosatori di uscita | Dosaggio [cm³] 0,05 | 0,10 | 0,20 | 0,40 | 0,60 |
|---|---|---|---|---|---|---|---|
| 4 | NBR | 00 | **352-005-K** | **352-010-K** | **352-020-K** | **352-040-K** | **352-060-K** |
| 4 | NBR | VS | **352-005-VS** | **352-010-VS** | **352-020-VS** | **352-040-VS** | **352-060-VS** |
| 4 | FPM | 00 | **352-005-K-S8** | **352-010-K-S8** | **352-020-K-S8** | **352-040-K-S8** | **352-060-K-S8** |
| 4 | FPM | VS | **352-005-S8-VS** | **352-010-S8-VS** | **352-020-S8-VS** | **352-040-S8-VS** | **352-060-S8-VS** |

* Materiale dosatori di uscita in ottone

**Numero di ordine dosatore di dosaggi per grasso fluido* (intercambiabile)**

| ø linea del punto da lubrificare [mm] | Materiale elastomero | Dosatori di uscitari | Dosaggio [cm³] 0,10 | 0,20 | 0,30 | 0,60 |
|---|---|---|---|---|---|---|
| 4 | NBR | 00 | **995-993-610** | **995-993-620** | **995-993-630** | **995-993-660** |
| 4 | NBR | VS | **995-993-610-VS** | **995-993-620-VS** | **995-993-630-VS** | **–** |
| 4 | FPM | 00 | **352-010-K-S82** | **352-020-K-S82** | **352-030-K-S82** | **–** |
| 4 | FPM | VS | **352-010-S82-VS** | **352-020-S82-VS** | **352-030-S82-VS** | **–** |

* Materiale dosatori di uscita in ottone placcato bianco

**Raccordi per Dosatori di uscita**

| Descrizione | ø linea del punto da lubrificare [mm] | Attacco | Numero di ordine A | B | C |
|---|---|---|---|---|---|
| Tappo filettato con guarnizione in rame per collegamento diretto | 4 | M8x1 | **404-011.U1** | **–** | **–** |
| Connettore (A) per raccordo rapido SKF | 4 | **–** | **450-204-002** | **–** | **–** |
| Il collegamento diretto per tubazioni in metallo * è rappresentato da un gruppo costituito da una vite per raccordi (A) e da un bicono (B) | 4 | M8x1 | **404-002** | **404-001** | **–** |
| Il collegamento diretto per tubazioni in plastica* è rappresentato da un gruppo costituito da una vite per raccordi (A), da una bussola ad innesto (B) e da un monocono (C) | 4 | M8x1 | **404-612** | **404-603** | **404-611** |

* ulteriori indicazioni ➜ **p. 14**

PUB LS/P2 11213 IT · 1-5001-IT

# Ripartitore a risposta diretta SKF MonoFlex della serie 391

## Informazioni generali

I ripartitori monolinea SKF MonoFlex della serie 391 sono ripartitori a risposta diretta a punto singolo per sistemi di lubrificazione centralizzati monolinea MonoFlex per la lubrificazione con olio e grasso fluido. Questi ripartitori monolinea sono concepiti per il montaggio in cassetti distributori. Tramite la combinazione di questo ripartitore monolinea con cassetti distributori da 1 a 6 uscite è possibile realizzare sistemi di lubrificazione flessibili sulle macchine/ attrezzature che necessitano di lubrificazione. Per la serie 391 sono disponibili cassetti distributori nella versione in alluminio o acciaio.

Le quantità dosate sono comprese tra 0,1 e 1,5 $cm^3$. I dosatori di uscita sono dotati di una marcatura che indica la quantità dosata. Per un'identificazione ottimale, i dosatori di uscita per l'olio sono realizzati in ottone, mentre i dosatori di uscita per il grasso fluido sono realizzati in ottone placcato bianco. Il collegamento della linea dal punto da lubrificare ai dosatori di uscita viene effettuato tramite raccordo e bicono (DIN 3862). Le linee verso il punto da lubrificare possono essere in metallo, plastica o tubazioni flessibili con codoli terminali in metallo. Il diametro della linea verso il punto da lubrificare da collegare è di 4 mm. È possibile inoltre chiudere l'uscita del ripartitore non utilizzato tramite un tappo filettato con guarnizione in rame.

I dosatori di uscita sono intercambiabili con dosature differenti.

Le guarnizioni all'interno del ripartitore monolinea sono realizzate in base alla versione in NBR o FPM.

Il corpo del ripartitore è disponibile nella versione in alluminio. La tenuta dell'attacco filettato per il montaggio del ripartitore monolinea a punto singolo in un cassetto distributore è disponibile nelle versioni per guarnizione in rame.

Ulteriori informazioni sulla serie 391 si trovano nelle pagine seguenti. I dettagli relativi agli accessori per sistemi di lubrificazione centralizzati monolinea SKF MonoFlex sono inclusi in questo catalogo.

**!** Il programma di configurazione nelle pagine seguenti **non** consente di riunire cassetti distributori e ripartitori in un solo codice di ordinazione. I cassetti distributori si trovano negli accessori e vanno acquistati separatamente.

**Dosatori di uscita 00** (per collegamento diretto conforme alla norma DIN 3862)

**Corpo del ripartitore 391**

**Cassetto distributore VL**

## Dati tecnici

**Serie 391**

| Lubrificante | Dosaggio [$cm^3$] | Dosatori di uscita | Pressione di esercizio [bar] min. | max. | Pressione di scarico [bar] | Temperatura di esercizio [°C] |
|---|---|---|---|---|---|---|
| Olio minerale e sintetico da 20 a 2 000 $mm^2/s$; compatibile con alluminio, FPM/NBR, ottone, acciaio | 0,20 – 1,50 | 00 | 8 | 45 | ≤ 1 | 0 – 80 |
| Grasso fluido di classe NLGI 000, 00, 0 compatibile con alluminio, NBR, ottone, acciaio | 0,10 – 0,30 | 00 | 26 | 45 | max. 7 | 0 – 80 |

**Coppia di serraggio per il montaggio**

| Ripartitore | Guarnizione | Coppia di serraggio [Nm] |
|---|---|---|
| 391-8xx-x000-00 | Guarnizione in rame | 16 |

PUB LS/P2 11213 IT-1-5001-IT

# Ripartitore a risposta diretta SKF MonoFlex della serie 391

## Programma di configurazione

**Codice di ordinazione**

| 3 | 9 | 1 | – | | 0 | 0 | – | | 0 | 0 | 0 | 0 | – | 0 | 0 |
|---|---|---|---|---|---|---|---|---|---|---|---|---|---|---|---|

Serie

Numero di uscite di dosaggio (**1**)

Codice della versione

Versione linea di lubrificazione del punto da lubrificare (**VS**=raccordo rapido SKF , **00**= collegamento diretto)

Codice del dosaggio

**Versione e dosaggio**

| | | | |
|---|---|---|---|
| Codice della versione | **0** | **8** | **1** |
| Lubrificante | Olio | Olio | Grasso fluido |
| ø della linea del punto da lubrificare [mm] | 4 | 4 | 4 |
| Materiale corpo ripartitore | Alluminio | Alluminio | Alluminio |
| Materiale dosatori di uscita | Ottone | Ottone | Ottone placcato |
| Materiale elastomero | NBR | FPM | NBR |
| Materiale guarnizione di tenuta | Guarnizione in rame* | Guarnizione in rame* | Guarnizione in rame* |
| Linea di lubrificazione del punto da lubrificare | **00** | **00** | **00** |
| Codice del dosaggio [cm³] 0,10 | **–** | **–** | **4** |
| 0,20 | **5** | **5** | **5** |
| 0,30 | **–** | **–** | **6** |
| 0,40 | **6** | **6** | **–** |
| 0,60 | **7** | **7** | **–** |
| 1,00 | **8** | **8** | **–** |
| 1,50 | **9** | **9** | |

* La guarnizione in rame deve essere ordinata separatamente.
Numero di ordine: **DIN7603-A14x18-CU**

**Esempio di ordine**

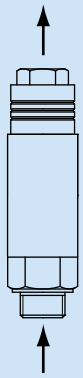

**391-100-60000-00**

- Ripartitore monolinea a un punto per grasso fluido
- Versione NBR
- Collegamento della linea di lubrificazione del punto da lubrificare conforme alla norma DIN 3862 per tubo da ø 4 mm
- Dosaggio 0,30 cm³
- Guarnizione in rame sull'attacco filettato

PUB LS/P2 11213 IT · 1-5001-IT

# Ripartitore a risposta diretta SKF MonoFlex della serie 391

## Dimensioni

**Serie 391 per olio + collegamento diretto (00)**

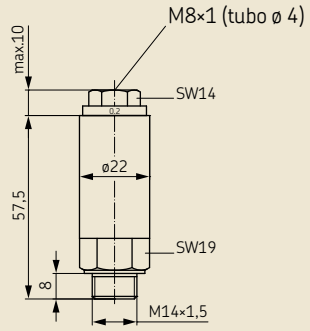


**Serie 391 per grasso fluido + collegamento diretto (00)**

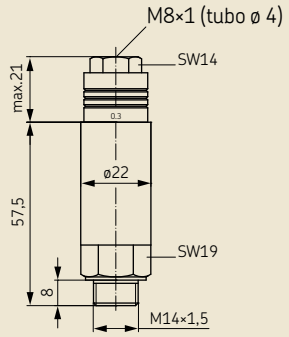


**Marcatura dosatori di uscita**

| Dosaggio [cm³] | Marcatura |
|---|---|
| 0,1 | 0,1 |
| 0,2 | 0,2 |
| 0,3 | 0,3 |
| 0,4 | 0,4 |
| 0,6 | 0,6 |
| 1,0 | 1,0 |
| 1,5 | 1,5 |

## Accessori

**Numero di ordine dosatore di dosaggi per olio (intercambiabile)**

| ø linea del punto da lubrificare [mm] | Materiale Elastomero | Materiale dosatore di uscita | Dosaggio [cm³] 0,2 | 0,4 | 0,6 | 1,0 | 1,5 |
|---|---|---|---|---|---|---|---|
| 4 | NBR | Ottone | **391-020-K** | **391-040-K** | **391-060-K** | **391-100-K** | **391-150-K-S8** |
| 4 | FPM | Ottone | **391-005-K-S8** | **391-040-K-S8** | **391-060-K-S8** | **391-100-K-S8** | **391-150-K-S8** |

**Numero di ordine Dosatori di uscita in ottone placcato bianco per grasso fluido (intercambiabile)**

| ø linea del punto da lubrificare [mm] | Materiale Elastomero | Materiale Dosatori di uscitari | Dosaggio [cm³] 0,1 | 0,2 | 0,3 |
|---|---|---|---|---|---|
| 4 | NBR | Ottone placcato bianco | **391-010-K-S1** | **391-020-K-S1** | **391-030-K-S1** |

**Raccordi per Dosatori di uscita**

| Descrizione | ø linea del punto da lubrificare [mm] | Attacco | Numero di ordine A | B | C |
|---|---|---|---|---|---|
| Tappo filettato con guarnizione in rame per collegamento diretto | 4 | M8x1 | **404-011.U1** | **–** | **–** |
| Il collegamento diretto per tubazioni in metallo * è rappresentato da un gruppo costituito da una vite per raccordi (A) e da un bicono (B) | 4 | M8x1 | **404-002** | **404-001** | **–** |
| Il collegamento diretto per tubazioni in plastica* è rappresentato da un gruppo costituito da una vite per raccordi (A), da una bussola ad innesto (B) e da un monocono (C) | 4 | M8x1 | **404-612** | **404-603** | **404-611** |

* ulteriori indicazioni ➜ **p. 14**

PUB LS/P2 11213 IT - 1 - 5001-IT

# Ripartitore a risposta diretta SKF MonoFlex della serie 391

## Cassetti distributori per la serie 391

**Codice di ordinazione**

| V | L | – | | | C | A | | |
|---|---|---|---|---|---|---|---|---|

Serie

Uscite

**01** = 1 numero di uscite
**02** = 2 uscite
**03** = 3 uscite
(**altre uscite su richiesta**)
**04** = 4 uscite
**05** = 5 uscite
**06** = 6 uscite

Versione attacco del ripartitore

**C** = cassetto a profilo standard, M14x1,5 con sede per guarnizione piatta

Materiale

**A** = alluminio

Versione linea principale di collegamento

**G1** = G1/8 alla norma DIN 3852-2, Form X, stretto
**G2** = G1/4 alla norma DIN 3852-2, Form X, stretto
**M3** = M10x1 con sede per collegamento diretto conforme alla norma DIN 3862 (➜ **pagina 14**)
**M4** = M14x1,5 con sede per collegamento diretto conforme alla norma DIN 3862 (➜ **pagina 14**)

**Esempio di ordine**

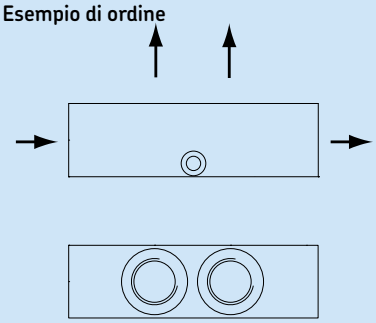

**VL-02CAM3**
- Serie VL
- 2 uscite
- Cassetto a profilo standard in alluminio
- Attacco filettato M14x1,5 con con sede per guarnizione piatta
- Linea principale di collegamento M10x1 con sede per collegamento diretto conforme alla norma DIN 3862

## Dimensioni

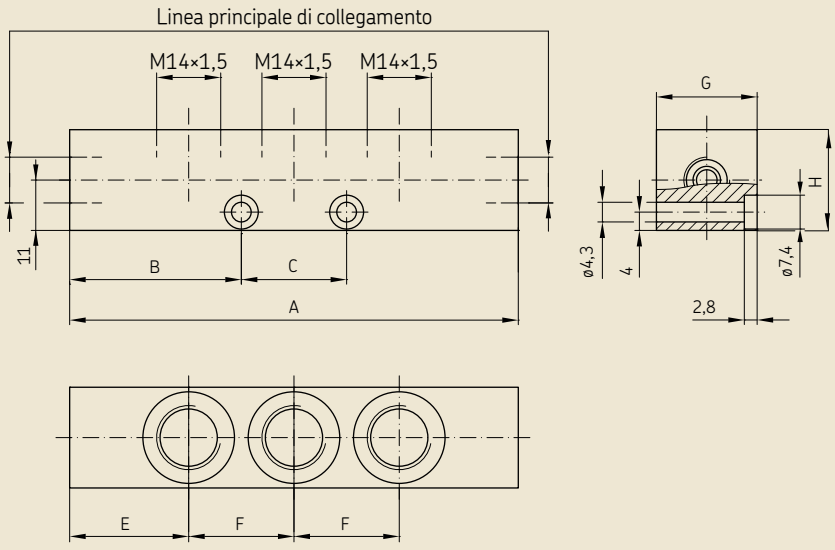


**Cassetto a profilo standard C**
**Linea principale di collegamento M10×1**

| Uscite | Misure [mm] A | B | C | E | F | G | H |
|---|---|---|---|---|---|---|---|
| 1 | 60 | 18 | 24 | 30 | – | 22 | 22 |
| 2 | 70 | 35 | – | 29 | 1×24 | 22 | 22 |
| 3 | 94 | 35 | 24 | 23 | 2×24 | 22 | 22 |
| 4 | 118 | 35 | 48 | 23 | 3×24 | 22 | 22 |
| 5 | 142 | 35 | 72 | 23 | 4×24 | 22 | 22 |
| 6 | 166 | 35 | 96 | 23 | 5×24 | 22 | 22 |

**Cassetto a profilo standard C**
**Linea principale di collegamento M14×1,5**

| Uscite | Misure [mm] A | B | C | E | F | G | H |
|---|---|---|---|---|---|---|---|
| 1 | 68 | 22 | 24 | 34 | – | 22 | 22 |
| 2 | 78 | 39 | – | 27 | 1×24 | 22 | 22 |
| 3 | 102 | 39 | 24 | 27 | 2×24 | 22 | 22 |
| 4 | 126 | 39 | 48 | 27 | 3×24 | 22 | 22 |
| 5 | 150 | 39 | 72 | 27 | 4×24 | 22 | 22 |
| 6 | 174 | 39 | 96 | 27 | 5×24 | 22 | 22 |

**Cassetto a profilo standard C**
**Linea principale di collegamento G1/8**

| Uscite | Misure [mm] A | B | C | E | F | G | H |
|---|---|---|---|---|---|---|---|
| 1 | 54 | 15 | 24 | 27 | – | 22 | 22 |
| 2 | 64 | 32 | – | 20 | 1×24 | 22 | 22 |
| 3 | 88 | 32 | 24 | 20 | 2×24 | 22 | 22 |
| 4 | 112 | 32 | 48 | 20 | 3×24 | 22 | 22 |
| 5 | 136 | 32 | 72 | 20 | 4×24 | 22 | 22 |
| 6 | 160 | 32 | 96 | 20 | 5×24 | 22 | 22 |

**Cassetto a profilo standard C**
**Linea principale di collegamento G1/4**

| Uscite | Misure [mm] A | B | C | E | F | G | H |
|---|---|---|---|---|---|---|---|
| 1 | 64 | 20 | 24 | 32 | – | 22 | 22 |
| 2 | 76 | 38 | – | 26 | 1×24 | 22 | 22 |
| 3 | 100 | 38 | 24 | 26 | 2×24 | 22 | 22 |
| 4 | 124 | 38 | 48 | 26 | 3×24 | 22 | 22 |
| 5 | 148 | 38 | 72 | 26 | 4×24 | 22 | 22 |
| 6 | 172 | 38 | 96 | 26 | 5×24 | 22 | 22 |

PUB LS/P2 11213 IT · 1-5001-IT

# Ripartitore a risposta diretta SKF MonoFlex della serie 390

## Informazioni generali

I ripartitori monolinea SKF MonoFlex della serie 390 sono ripartitori a risposta diretta a 2 e 3 punti per sistemi di lubrificazione centralizzati monolinea MonoFlex per la lubrificazione con olio e grasso fluido. Questi ripartitori monolinea sono concepiti per il collegamento diretto su macchine/attrezzature che necessitano di lubrificazione. I ripartitori monolinea SKF MonoFlex della serie 390 possono essere ordinati completi di raccordi per la linea principale di collegamento. Selezionando la lettera di identificazione corrispondente al raccordo desiderato nel codice di ordinazione, è possibile inserirlo nell'ordine.

Le quantità dosate sono comprese tra 0,1 e 1,5 $cm^3$. I dosatori di uscita sono dotati di una marcatura che indica la quantità dosata. Per un'identificazione ottimale, i dosatori di uscita per l'olio sono realizzati in ottone, mentre i dosatori di uscita per il grasso fluido sono realizzati in ottone placcato bianco. Il collegamento della linea dal punto da lubrificare ai dosatori di uscita viene effettuato tramite raccordo e bicono (DIN 3862). Le linee verso il punto da lubrificare possono essere in metallo, plastica o tubazioni flessibili con codoli terminali in metallo. Il diametro della linea verso il punto da lubrificare da collegare è di 4 mm. È possibile inoltre chiudere l'uscita del ripartitore non utilizzato tramite un tappo filettato con guarnizione in rame. I dosatori di uscita sono intercambiabili con dosature differenti.

Le guarnizioni all'interno del ripartitore monolinea sono realizzate in base alla versione in NBR o FPM.

Il corpo del ripartitore è prodotto in zinco pressofuso. I fori per il fissaggio dei ripartitori monolinea alle macchine/attrezzature sono già presenti nel corpo stesso del ripartitore.

**Dosatori di uscita 00** (per collegameto diretto conforme alla norma DIN 3862)

**Dosatori di uscita 00** (chiuso)

**!** I seguenti raccordi della linea di alimentazione principale B–X possono essere montati a destra e a sinistra sul corpo del ripartitore. Il programma di configurazione consente di riunire un ripartitore monolinea con raccordi della linea di alimentazione principale in un solo codice di ordinazione.

**Corpo del ripartitore 392**

**Corpo del ripartitore 393**

**B, C, D**
Raccordo diritto (DIN 3862) con guarnizione in rame

**E, F**
Raccordo orientabile a gomito (DIN 3862) con guarnizione in rame, fissabili

**H**
Tappo filettato con guarnizione in rame

**M, N, P, R**
Raccordo diritto con dado e anello EO-2

**S, T**
Raccordo diritto con raccordo rapido SKF

**W, X**
Raccordo orientabile a gomito con raccordo rapido SKF, non fissabile

La linea principale di collegamento sul corpo del ripartitore è dotata di una filettatura M12x1. Sono disponibili diverse tipologie di raccordi, raccordi rapidi SKF e tappi in base alle diverse dimensioni della linea principale di collegamento.

Ulteriori informazioni sulla serie 390 si trovano nelle pagine seguenti. I dettagli relativi agli accessori per sistemi di lubrificazione centralizzati monolinea SKF MonoFlex sono inclusi in questo catalogo.

PUB LS/P2 11213 IT · 1 - 5001 - IT

# Ripartitore a risposta diretta SKF MonoFlex della serie 390

## Programma di configurazione

**Codice di ordinazione**

| 3 | 9 | | – | | 0 | 0 | – | | | | 0 | 0 | – | | |
|---|---|---|---|---|---|---|---|---|---|---|---|---|---|---|---|

Serie

Numero di uscite di dosaggio (**2, 3**)

Codice

Versione linea di lubrificazione del punto da lubrificare (**00** = collegamento diretto)

Punto di dosaggio 1

Punto di dosaggio 2

Punto di dosaggio 3 (**0** = non disponibile a 392-...)

Codice del dosaggio

Identificazione di raccordi per linea principale di collegamento sinistra

Identificazione di raccordi per linea principale di collegamento destra

**Versione e dosaggio**

| | | | | |
|---|---|---|---|---|
| Codice della versione | | **0** | **8** | **1** |
| Lubrificante | | Olio | Olio | Grasso fluido |
| ø linea del punto da lubrificare [mm] | | 4 | 4 | 4 |
| Materiale corpo del ripartitore | | Zinco presso-fuso | Zinco presso-fuso | Zinco presso-fuso |
| Materiale Dosatori di uscitari | | Ottone | Ottone | Ottone placcato |
| Materiale elastomero | | NBR | FPM | NBR |
| Linea di lubrificazione del punto da lubrificare | | **00** | **00** | **00** |
| Codice del dosaggio [cm³] | 0,10 | – | – | **4** |
| | 0,20 | **5** | **5** | **5** |
| | 0,30 | – | – | **6** |
| | 0,40 | **6** | **6** | – |
| | 0,60 | **7** | **7** | – |
| | 1,00 | **8** | **8** | – |
| | 1,50 | **9** | **9** | – |
| | chiuso *) | **V** | **V** | **V** |

*) V = dose di 0,20 cm³ con chiusura

**Esempio di ordine**

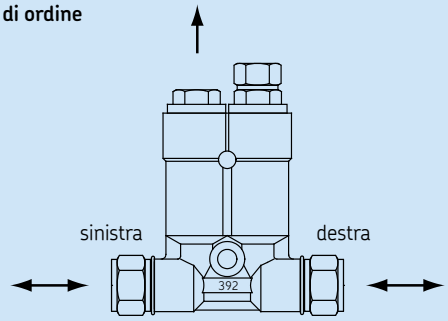


**392-800-5V000-CC**

- Ripartitori monolinea a doppio punto per olio
- Versione FPM
- Collegamento della linea di lubrificazione del punto da lubrificare conforme alla norma DIN 3862 per tubo da ø 4 mm
- Punto di dosaggio 1 = 0,20 cm³
- Punto di dosaggio 2 = 0,20 cm³, chiuso
- Raccordo della linea di alimentazione principale sinistro e destro = raccordo diritto (DIN 3862) con guarnizione in rame per tubo da ø 8 mm

**Raccordi per linea principale di collegamento**

| Descrizione | ø linea di alimentazione principale [mm] | Identificazione |
|---|---|---|
| Raccordo diritto DIN 3862 con guarnizione in rame | 6<br>8<br>10 | **B**<br>**C**<br>**D** |
| Raccordo orientabile a gomito conforme alla norma DIN 3862 con guarnizione in rame, fissabile [1] | 6<br>8 | **E**<br>**F** |
| Tappo filettato con guarnizione in rame | – | **H** |
| Raccordo diritto con dado e anello EO-2 | 6<br>8<br>10<br>12 | **M**<br>**N**<br>**P**<br>**R** |
| Raccordo diritto con raccordo rapido SKF | 6<br>8 | **S**<br>**T** |
| Raccordo orientabile a gomito con con raccordo rapido SKF, non fissabile | 6<br>8 | **W**<br>**X** |
| Senza raccordo (filettatura M12x1) | – | **Z** |

[1] alla consegna la vite cava è solo inserita e non avvitata a fondo

PUB LS/P2 11213 IT · 1-5001-IT

# Ripartitore a risposta diretta SKF MonoFlex della serie 390

## Dimensioni

**Serie 390 per olio + collegamento diretto (00)**

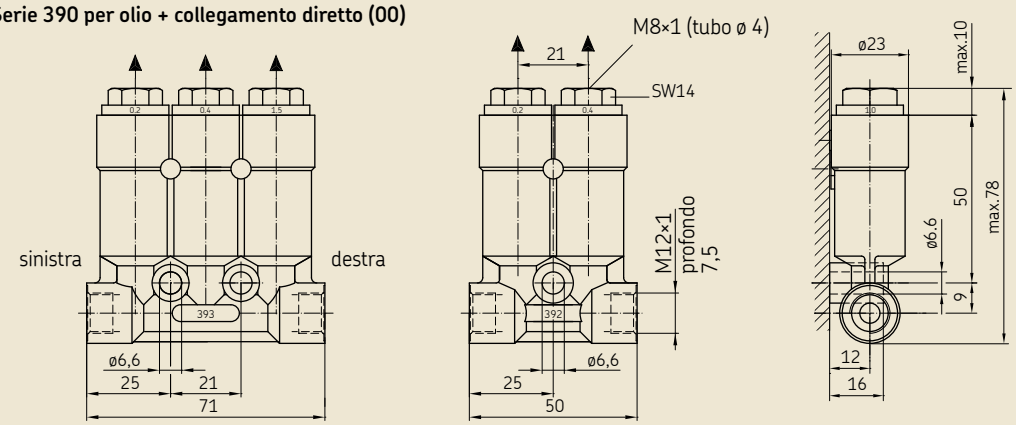


**Serie 390 per grasso fluido + collegamento diretto (00)**

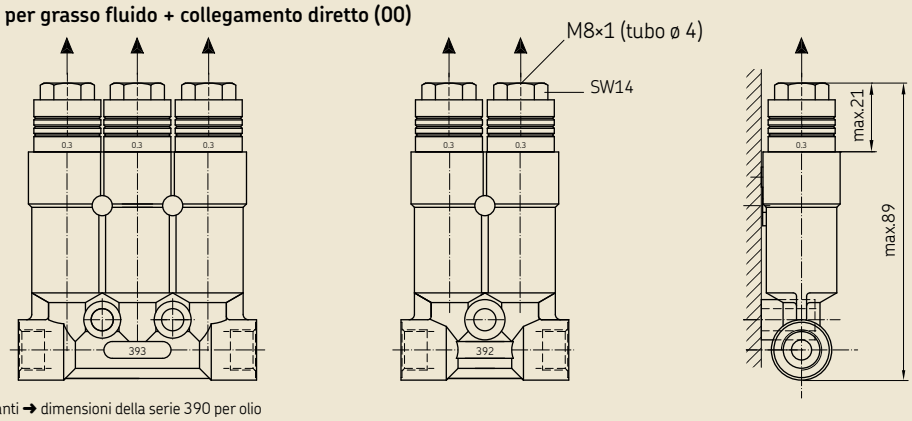


Misure mancanti ➜ dimensioni della serie 390 per olio

**Raccordi per linea principale di collegamento**
(denominazione esatta ➜ **pagina 42**)

**B, C, D**

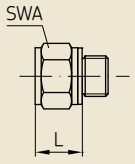


**E**

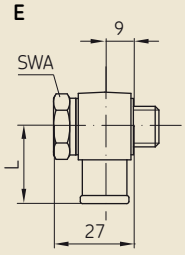


**F**

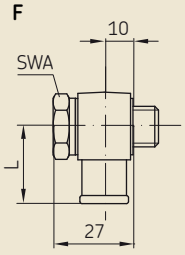


**H**

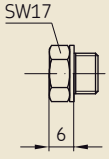


**M, N, P, R**

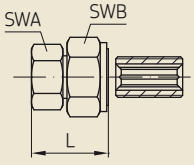


**S, T**

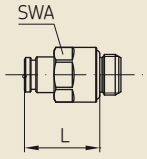


**W**

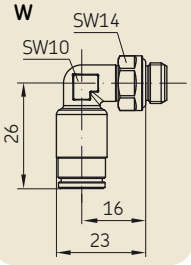


**X**

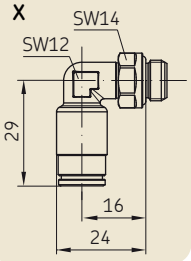


**Apertura e lunghezza chiave**

| Identificazione | B | C | D | E | F | M | N | P | R | S | T |
|---|---|---|---|---|---|---|---|---|---|---|---|
| ø linea di alimentazione principale [mm] | 6 | 8 | 10 | 6 | 8 | 6 | 8 | 10 | 12 | 6 | 8 |
| SWA | 17 | 17 | 19 | 17 | 17 | 14 | 17 | 19 | 22 | 14 | 14 |
| SWB | – | – | – | – | – | 19 | 19 | 19 | 19 | – | – |
| Lunghezza L* [mm] | 10 | 20 | 22 | 25 | 27 | 32 | 32 | 31 | 31 | 21 | 26 |

PUB LS/P2 11213 IT-1-5001-IT

# Ripartitore a risposta diretta SKF MonoFlex della serie 390

## Dati tecnici

**Serie 390**

| Lubrificante | Dosaggio [cm³] | Dosatori di uscita | Pressione di esercizio [bar] min. | max. | Pressione di scarico [bar] | Temperatura di esercizio [°C] |
|---|---|---|---|---|---|---|
| Olio minerale e sintetico da 20 a 2 000 mm²/s; compatibile con zinco pressofuso, FPM/NBR, ottone, acciaio | 0,20 – 1,50 | 00 | 8 | 45 | ≤ 1 | 0 – 80 |
| Grasso fluido di classe NLGI 000, 00,0 compatibile con zinco pressofuso, NBR, ottone, acciaio | 0,10 – 0,30 | 00 | 26 | 45 | max. 7 | 0 – 80 |

**Marcatura dosatori di uscita**

| Dosaggio [cm³] | Marcatura |
|---|---|
| 0,1 | 0,1 |
| 0,2 | 0,2 |
| 0,3 | 0,3 |
| 0,4 | 0,4 |
| 0,6 | 0,6 |
| 1,0 | 1,0 |
| 1,5 | 1,5 |

## Accessori

**Numero di ordine dosatore di dosaggi per olio (intercambiabile)**

| ø linea del punto da lubrificare [mm] | Materiale elastomero | Materiale dosatore di uscita | Dosaggio [cm³] 0,2 | 0,4 | 0,6 | 1,0 | 1,5 |
|---|---|---|---|---|---|---|---|
| 4 | NBR | Ottone | **391-020-K** | **391-040-K** | **391-060-K** | **391-100-K** | **391-150-K** |
| 4 | FPM | Ottone | **391-005-K-S8** | **391-040-K-S8** | **391-060-K-S8** | **391-100-K-S8** | **391-150-K-S8** |

**Numero di ordine dosatore di dosaggi per grasso fluido (intercambiabile)**

| ø linea del punto da lubrificare [mm] | Materiale elastomero | Materiale Dosatori di uscitari | Dosaggio [cm³] 0,1 | 0,2 | 0,3 |
|---|---|---|---|---|---|
| 4 | NBR | Ottone placcato bianco | **391-010-K-S1** | **391-020-K-S1** | **391-030-K-S1** |

**Raccordi per Dosatori di uscita**

| Descrizione | ø linea del punto da lubrificare [mm] | Attacco | Numero di ordine A | B | C |
|---|---|---|---|---|---|
| Tappo filettato con guarnizione in rame per collegamento diretto | 4 | M8x1 | **404-011.U1** | **–** | **–** |
| Il collegamento diretto per tubazioni in metallo * è rappresentato da un gruppo costituito da una vite per raccordi (A) e da un bicono (B) | 4 | M8x1 | **404-002** | **404-001** | **–** |
| Il collegamento diretto per tubazioni in plastica* è un gruppo costituito da una vite per raccordi (A), da una bussola ad innesto (B) e da un monocono (C) | 4 | M8x1 | **404-612** | **404-603** | **404-611** |

* ulteriori indicazioni ➜ **p. 14**

PUB LS/P2 11213 IT · 1-5001-IT

# Ripartitore a risposta diretta SKF MonoFlex della serie VR

## Informazioni generali

I ripartitori a linea singola SKF MonoFlex della linea di prodotti VR sono ripartitori a risposta diretta a 1 e 12 punti per sistemi di lubrificazione centralizzati MonoFlex per il grasso fluido e di lubrificazione a grasso per grasso fino a NLGI di grado 2.. I ripartitori a linea singola SKF MonoFlex della linea di prodotti VR sono caratterizzati da un design innovativo, compatto e robusto con tecnologia di raccordi rapidi SKF. Con un'alta resistenza della pressione fino a 315 bar e pressioni di carico selezionabili di 30 o 70 bar, questi ripartitori a linea singola consentono di progettare sistemi di lubrificazione centralizzati a linea singola, soprattutto come alternativa economica ai sistemi di lubrificazione centralizzati a linea doppia utilizzati attualmente. Grazie all'alta sicurezza del funzionamento, in particolare nelle applicazioni di grasso NLGI di grado 1 e 2 e con le temperature ambiente basse fino a -25 °C, è possibile ottenere un'ampia gamma di applicazioni per questi ripartitori a linea singola. I ripartitori a linea singola SKF MonoFlex della linea di prodotti VR sono progettati per la categoria di resistenza alla corrosione C3 e C5 conforme a DIN EN ISO 12944 e sono certificati dal Germanischen Lloyd. Le applicazioni tipiche sono impianti per l'energia eolica nazionali e internazionali, grandi macchine edili, industria dell'acciaio e industria pesante e industria dei macchinari. Le quantità di dosaggio dei ripartitori a linea singola SKF MonoFlex VR sono comprese tra 0,1 e 1,3 $cm^3$. Gli ugelli di dosaggio sono dotati di una marcatura che indica la quantità di dosaggio. Tutti gli ugelli di dosaggio sono dotati di serie di un perno di indicazione che consente di monitorare visivamente il funzionamento del dosaggio. Il collegamento della linea del punto di lubrificazione al distributore a linea singola viene effettuato con raccordi rapidi o a ogiva SKF. È inoltre disponibile un collegamento filettato della dimensione di G1/8, per utilizzare raccordi di un tipo specifico. Il diametro della linea del punto di lubrificazione da collegare può essere di 4 mm o 6 mm a seconda della versione. Esistono dosaggi predefiniti e regolabili. Nel caso dei dosaggi regolabili, la quantità di dosaggio è compresa tra 0,1 $cm^3$ e 1,1 $cm^3$ e viene controllata mediante la profondità di avvitamento dell'ugello di dosaggio. I dosaggi regolabili vengono consegnati dalla fabbrica con un dosaggio di 1,1 $cm^3$. I componenti in elastomero all'interno del distributore a linea singola sono prodotti in FPM. Il corpo del distributore è costituito da alluminio, la superficie superiore è protetta dalla corrosione tramite anodizzazione (nero).

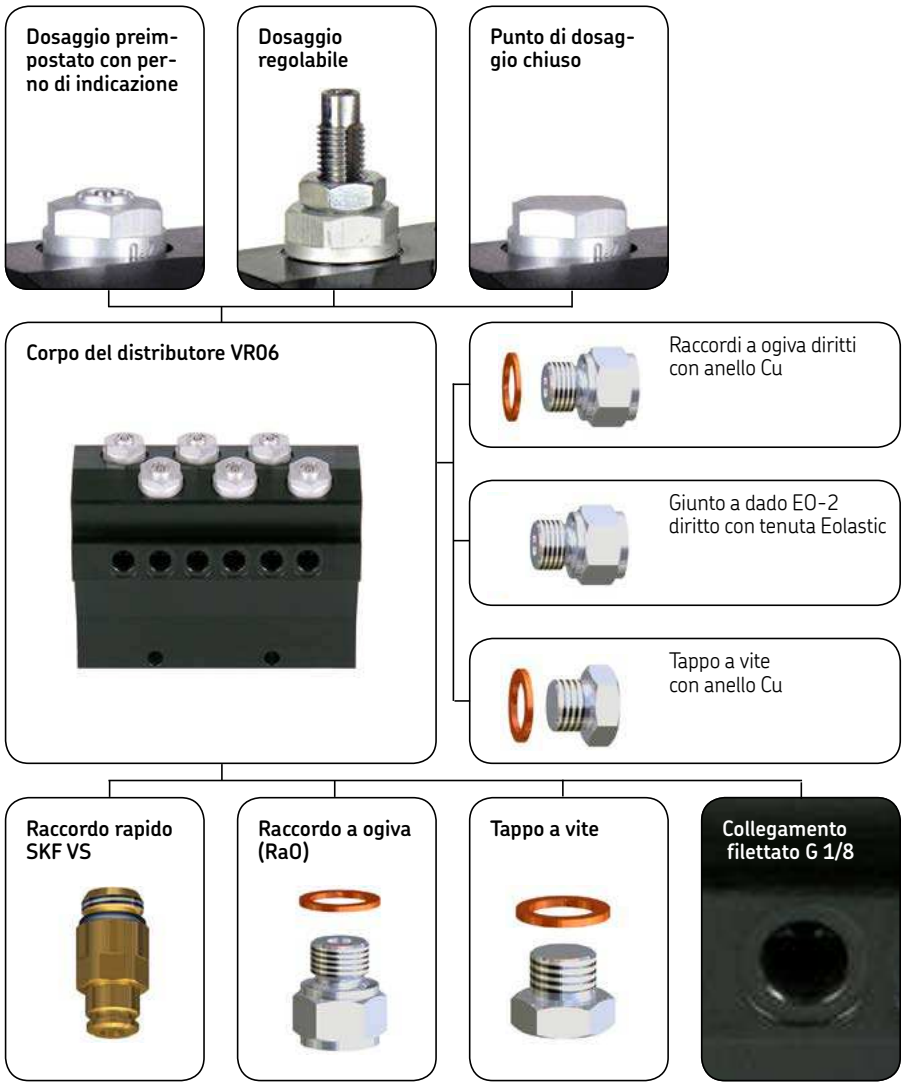


Il collegamento della linea principale sul corpo del distributore è dotato di una filettatura G 1/4 (DIN 3852-2 modello X). I ripartitori a linea singola SKF MonoFlex della linea di prodotti VR possono essere confezionati con raccordi per il collegamento della linea principale. In base alle dimensioni della filettatura del collegamento della linea di alimentazione principale sono disponibili raccordi a ogiva (DIN 2353) per tubi di diametro di 8 mm o 10 mm o tappi a vite. Selezionando la lettera di identificazione corrispondente alla combinazione di raccordo desiderata nel codice di ordinazione, è possibile inserirlo nell'ordine.

Ulteriori informazioni sulla linea di prodotti VR si trovano nelle pagine seguenti. I dettagli relativi agli accessori per sistemi di lubrificazione centralizzati a linea singola SKF MonoFlex fanno parte del catalogo.

**!** Il programma di configurazione nelle pagine seguenti consente di riunire un ripartitore della serie VR con ugelli di uscita e raccordi della linea di alimentazione principale in un solo codice di ordinazione.

PUB LS/P2 11213 IT-1-5001-IT

# Ripartitore a risposta diretta SKF MonoFlex della serie VR

## Programma di configurazione

**Codice di ordinazione**

| V | R | | | | | | | | | | | | | | | | |
|---|---|---|---|---|---|---|---|---|---|---|---|---|---|---|---|---|---|
| | | | | | 1 | 2 | 3 | 4 | 5 | 6 | 7 | 8 | 9 | 10 | 11 | 12 | |

Linea di prodotti

Numero di punti di dosaggio

**01** = 1 **07** = 7
**02** = 2 **08** = 8
**03** = 3 **09** = 9
**04** = 4 **10** = 10
**05** = 5 **11** = 11
**06** = 6 **12** = 12

Lettera di identificazione della versione

Lettera di identificazione del dosaggio (**0** non disponibile, ad es. punto di dosaggio VR06 7–12 con 0 riservato)

Identificazione raccordi per collegamento linea principale

**Versioni per grasso fluido e grasso denso**

| Lettera di identificazione della versione | A | B | C | D | E | F | G | H | N | P |
|---|---|---|---|---|---|---|---|---|---|---|
| Pressione di carico max. [bar] | 30 | 70 | 30 | 70 | 30 | 70 | 30 | 70 | 30 | 70 |
| Collegamento della tubazione di lubrificazione | G1/8 | G1/8 | VS | VS | VS | VS | G1/8 | G1/8 | RaO[1] | RaO[1] |
| ø della linea del punto di lubrificazione [mm] | – | – | 4 | 4 | 6 | 6 | – | – | 6 | 6 |
| Categoria di resistenza alla corrosione[2] | C3 | C3 | C3 | C3 | C3 | C3 | C5-M | C5-M | C5-M | C5-M |

[1] RaO = Raccordo a ogiva ➜ **S. 2**
[2] Categoria di resistenza alla corrosione conforme a DIN EN ISO 12944 (certificato dal Germanischen Lloyd)

**Dosaggi**

| Lettera di identificazione del dosaggio | A [1] | B [1] | D [1] | F [1] | H [1] | J [1] | M [1] | R [2] | X |
|---|---|---|---|---|---|---|---|---|---|
| Dosaggio [cm³] | 0,1 | 0,2 | 0,4 | 0,6 | 0,8 | 1 | 1,3 | 0,1-1,1 | chiusi |

[1] Dosaggio fisso con perno di indicazione per il monitoraggio del funzionamento ottico
[2] Dosaggio regolabile con perno di indicazione per il monitoraggio del funzionamento ottico

**Esempio di ordine**

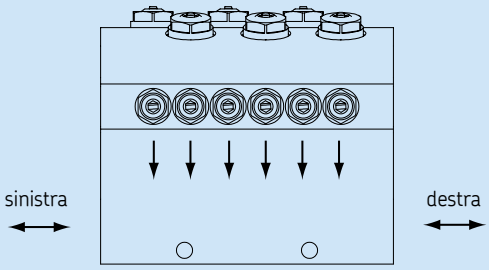


**VR06FFFFFFF000000Z**
- Distributori a linea singola a 6 punti
- Pressione di carico max. 70 bar
- Raccordo rapido SKF del collegamento della tubazione di lubrificazione del punto di lubrificazione per tubo ø 6 mm,
- Punto di dosaggio 1–6 = 0,6 cm³
- raccordi per collegamento linea principale (filettatura G 1/4)

**Raccordi per collegamento linea di alimentazione principale**

| Raccordo a sinistra | Raccordo a destra | ø linea di alim. principale [mm] | Identificazione |
|---|---|---|---|
| Raccordi a ogiva* | Raccordi a ogiva* | 8<br>10 | **A**<br>**G** |
| Raccordi a ogiva* | chiusi | 8<br>10 | **B**<br>**H** |
| chiusi | Raccordi a ogiva* | 8<br>10 | **C**<br>**J** |
| Giunto a dado EO-2 | Giunto a dado EO-2 | 8<br>10 | **D**<br>**K** |
| Giunto a dado EO-2 | chiusi | 8<br>10 | **E**<br>**L** |
| chiusi | Giunto a dado EO-2 | 8<br>10 | **F**<br>**M** |
| G 1/4 | G 1/4 | – | **Z** |

* Raccordo a ogiva ➜ **S. 2**

PUB LS/P2 11213 IT · 1-5001-IT

# Ripartitore a risposta diretta SKF MonoFlex della serie VR

## Dimensioni

**Serie VR + raccordo rapido SKF**

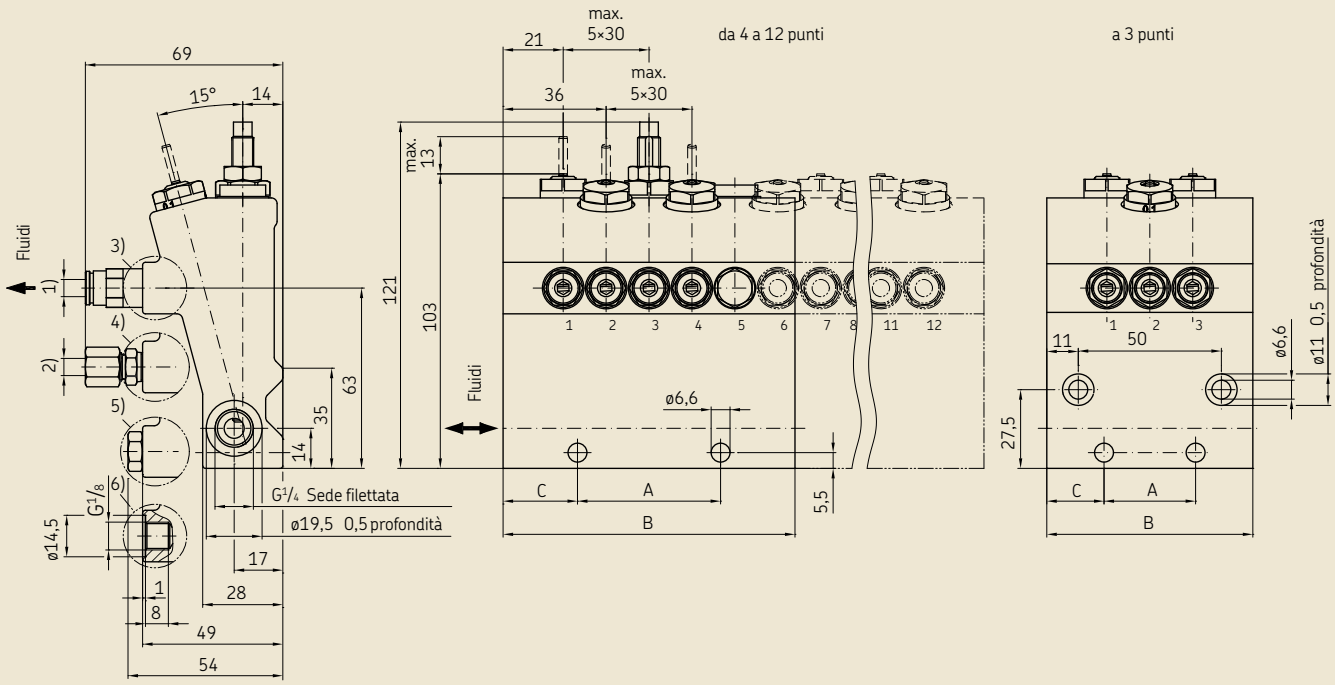


1) ø4 mm o ø6 mm
2) ø6 mm
3) Versione del raccordo rapido SKF del collegamento del punto di lubrificazione
4) Versione del collegamento del punto di lubrificazione del raccordo a ogiva
5) Versione del collegamento del punto di lubrificazione del tappo a vite
6) Versione del collegamento del punto di lubrificazione della filettatura di collegamento G 1/8

**Dimensioni**

| Numero di uscite | **1** | **2** | **3** | **4** | **5** | **6** | **7** | **8** | **9** | **10** | **11** | **12** |
|---|---|---|---|---|---|---|---|---|---|---|---|---|
| Misura A [mm] | 1 foro centrale | | 32 | 50 | 50 | 50 | 50 | 50 | 50 | 50 | 50 | 50 |
| Misura B [mm] | 42 | 57 | 72 | 87 | 102 | 117 | 132 | 147 | 162 | 177 | 192 | 207 |
| Misura C [mm] | 21 | 28,5 | 20 | 18,5 | 26 | 33,5 | 41 | 48,5 | 56 | 63,5 | 71 | 78,5 |

PUB LS/P2 11213 IT · 1 - 5001 - IT

# Ripartitore a risposta diretta SKF MonoFlex della serie VR

## Dimensioni dei raccordi per il collegamento della linea principale

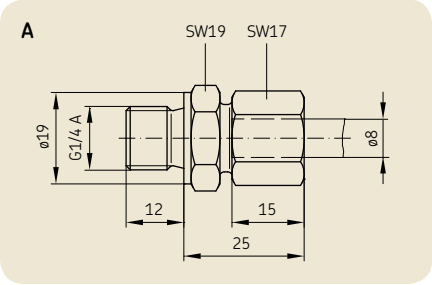


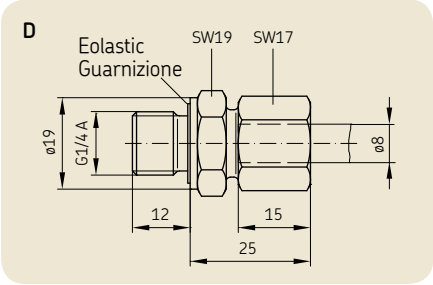


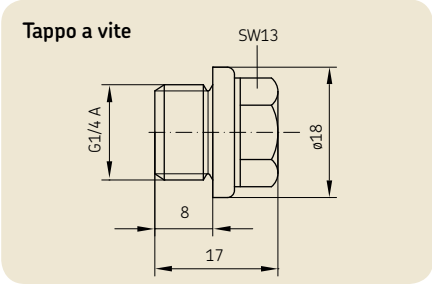


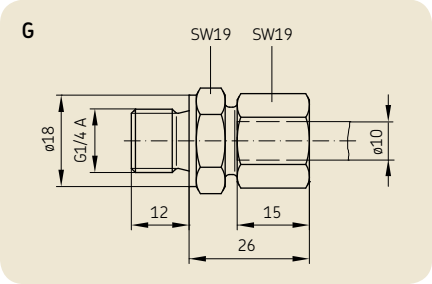


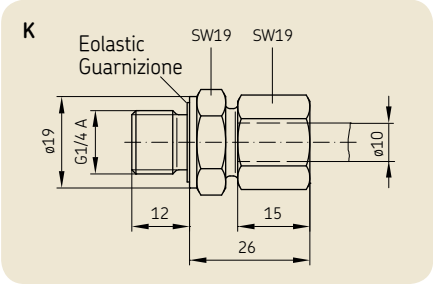


## Dati tecnici

**Pressioni e temperature**

| | |
|---|---|
| Pressione di esercizio | min. 100 bar<br>max. 315 bar |
| Pressione di scarico selezionabile | max. 30 bar<br>max. 70 bar |
| Lubrificante | Grasso fluido e grasso fino alla classe NLGI 2 |
| Temperatura di esercizio | da –25 a + 80 °C |

**Materiali**

| | |
|---|---|
| Corpo del ripartitore | Alluminio anodizzato |
| Ugelli di uscita | Alluminio anodizzato |
| Perno di indicazione | Acciaio inossidabile (1.4401) |
| Elastomero | FPM |

**Marcatura ugelli di uscita**

| Dosaggio [cm³] | Marcatura |
|---|---|
| 0,1 | 0,1 |
| 0,2 | 0,2 |
| 0,4 | 0,4 |
| 0,6 | 0,6 |
| 0,8 | 0,8 |
| 1,0 | 1,0 |
| 1,3 | 1,3 |

! Con una pressione idraulica e una temperatura di esercizio del lubrificante bassa, nonché una linea di alimentazione principale corta o un diametro della linea di alimentazione principale grande, è necessario scegliere una pressione di scarico di 30 bar. Con una pressione idraulica alta e una temperatura di esercizio del lubrificante bassa, nonché una linea di alimentazione principale lunga o un diametro della linea di alimentazione principale piccolo, è necessario scegliere una pressione di scarico di 70 bar.

PUB LS/P2 11213 IT · 1-5001-IT

# Ripartitore a risposta diretta SKF MonoFlex della serie 321

## Informazioni generali

321 G7

321 G4

Modulo 321

I ripartitori monolinea SKF MonoFlex della serie 321 sono forme costruttive speciali di ripartitori a risposta diretta a un punto sistemi di lubrificazione centralizzati monolinea SKF MonoFlex per la lubrificazione con olio e grasso fluido. Questi ripartitori monolinea sono concepiti per il collegamento diretto in un punto da lubrificare, per cui viene a mancare la necessità dell'alimentazione di lubrificante al punto da lubrificare tramite linea del punto da lubrificare, incluso il collegamento della linea di lubrificazione al punto da lubrificare. Tale funzionamento può essere vantaggioso in spazi ristretti. Il ripartitore monolinea viene montato direttamente nella linea di alimentazione principale del sistema di lubrificazione centralizzato monolinea MonoFlex. Sono disponibili sei forme costruttive speciali, che si differenziano in base all'applicazione prevista.

In base alla forma costruttiva speciale, le quantità dosate sono comprese tra 0,01 e 0,30 $cm^3$. I dosatori monolinea sono dotati di una marcatura che indica la quantità dosata. Il collegamento della linea di alimentazione principale al ripartitore monolinea delle forme costruttive G, T e W viene effettuato utilizzando dadi o viti per raccordi combinati con rondelle coniche. Le linee di alimentazione principali in metallo, plastica o le tubazioni flessibili possono essere collegate con codoli terminali in metallo. Il collegamento del punto da lubrificare del ripartitore monolinea delle forme costruttive G, T e W viene effettuato tramite un tappo filettato conico e in base alla versione è possibile scegliere tra M8x1keg, M10x1keg o R1/8keg. Nelle pagine seguenti è possibile trovare i dettagli sull'alimentazione di lubrificante e sul collegamento del punto da lubrificare per le forme costruttive G4, G7 (versione piccola e grande) e sul modulo. Le guarnizioni all'interno del ripartitore monolinea sono realizzate in NBR, la formacostruttiva G7 è disponibile in alcune versioni anche con guarnizioni in FPM. In base alla forma costruttiva, il corpo del ripartitore è realizzato in acciaio (zincato, senza Cr-6) o in ottone. Ulteriori informazioni sulla serie 390 si trovano nelle pagine seguenti. I dettagli relativi agli accessori per sistemi di lubrificazione centralizzati monolinea SKF MonoFlex sono inclusi in questo catalogo.

**! Indicazioni per la realizzazione di un sistema di lubrificazione centralizzato monolinea:**
è possibile controllare la pressione in aumento e in diminuzione nelle linee di alimentazione principali tramite il pressostato. Nella linea di lubrificazione del punto da lubrificare la pressione di esercizio generata dall'unità di lubrificazione centralizzata non viene più generata in modo diretto, motivo per cui non è possibile controllare la pressione tramite il pressostato. Per poter controllare le linee del punto da lubrificare e la lubrificazione del supporto, è necessario trasformare le linee del punto da lubrificare in linee di alimentazione principali. Tale risultato si può ottenere utilizzando il ripartitore monolinea delle forme costruttive G, T e W. Questi ripartitori monolinea vengono posizionati direttamente nella linea di alimentazione principale ed erogano direttamente il lubrificante al punto da lubrificare, senza utilizzare una linea apposita. Attraverso la disposizione dei ripartitori monolinea nella linea di alimentazione principale è possibile controllare la formazione della pressione nella linea di alimentazione principale e di conseguenza il funzionamento del ripartitore monolinea per ogni ciclo di lubrificazione attraverso un pressostato.

321 G

321 T

321 W

PUB LS/P2 11213 IT-1-5001-IT

# Ripartitore a risposta diretta SKF MonoFlex della serie 321

## Numeri di ordine

**Serie 321 – versioni G, T, W***

| ø linea del punto da lubrificare [mm] | Lubrificante | Dosaggio [cm³] | Attacco della linea del punto da lubrificare | 321 G | 321 T | 321 W |
|---|---|---|---|---|---|---|
| 4 | Olio | 0,01 | M8x1 keg. | **321-401G1** | – | – |
| | | | M10x1 keg. | **321-401G2** | **321-401T2** | **321-401W2** |
| | | | R1/8 keg. | **321-401G3** | – | – |
| 4 | Olio | 0,03 | M8x1 keg. | **321-403G1** | **321-403T1** | **321-403W1** |
| | | | M10x1 keg. | **321-403G2** | **321-403T2** | **321-403W2** |
| | | | R1/8 keg. | **321-403G3** | **321-403T3** | **321-403W3** |
| 4 | Olio | 0,06 | M8x1 keg. | **321-406G1** | **321-406T1** | **321-406W1** |
| | | | M10x1 keg. | **321-406G2** | **321-406T2** | **321-406W2** |
| | | | R1/8 keg. | **321-406G3** | **321-406T3** | **321-406W3** |
| 4 | Olio | 0,10 | M8x1 keg. | **321-410G1** | **321-410T1** | **321-410W1** |
| | | | M10x1 keg. | **321-410G2** | **321-410T2** | **321-410W2** |
| | | | R1/8 keg. | **321-410G3** | **321-410T3** | **321-410W3** |
| 6 | Olio/grasso fluido NLGI di grado 000, 00 | 0,01 | M8x1 keg. | **321-601G1** | – | **321-601W1** |
| | | | M10x1 keg. | **321-601G2** | **321-601T2** | **321-601W2** |
| | | | R1/8 keg. | – | **321-601T3** | **321-601W3** |
| 6 | Olio/grasso fluido NLGI di grado 000, 00 | 0,03 | M8x1 keg. | **321-603G1** | **321-603T1** | **321-603W1** |
| | | | M10x1 keg. | **321-603G2** | **321-603T2** | **321-603W2** |
| | | | R1/8 keg. | **321-603G3** | **321-603T3** | **321-603W3** |
| 6 | Olio/grasso fluido NLGI di grado 000, 00 | 0,06 | M8x1 keg. | **321-606G1** | – | **321-606W1** |
| | | | M10x1 keg. | **321-606G2** | **321-606T2** | **321-606W2** |
| | | | R1/8 keg. | **321-606G3** | **321-606T3** | **321-606W3** |
| 6 | Olio/grasso fluido NLGI di grado 000, 00 | 0,10 | M8x1 keg. | **321-610G1** | **321-610T1** | **321-610W1** |
| | | | M10x1 keg. | **321-610G2** | **321-610T2** | **321-610W2** |
| | | | R1/8 keg. | **321-610G3** | **321-610T3** | **321-610W3** |

* Versioni G, T, W materiale elastomero NBR

**Serie 321 – versioni G4, modulo G7**

| Dosaggio [cm³] | Lubrificante | Materiale Elastomero | 321 G4 | Modulo 321 | 321 G7 piccolo | 321 G7 grande |
|---|---|---|---|---|---|---|
| 0,01 | Olio/grasso fluido NLGI di grado 000, 00 | NBR | – | **321-101** | **321-401G7** | – |
| 0,03 | Olio/grasso fluido NLGI di grado 000, 00 | NBR | **321-403G4** | **321-103** | **321-403G7** | – |
| | | FPM | – | – | **321-403G7-S8** | – |
| 0,06 | Olio/grasso fluido NLGI di grado 000, 00 | NBR | **321-406G4** | **321-106** | **321-406G7** | – |
| | | FPM | – | – | **321-406G7-S8** | – |
| 0,10 | Olio/grasso fluido NLGI di grado 000, 00 | NBR | **321-410G4** | – | **321-410G7** | **321-610G7** |
| | | FPM | – | – | **321-410G7-S8** | – |
| 0,16 | Olio/grasso fluido NLGI di grado 000, 00 | NBR | – | – | – | **321-616G7** |
| 0,20 | Olio/grasso fluido NLGI di grado 000, 00 | NBR | – | – | – | **321-620G7** |
| 0,30 | Olio/grasso fluido NLGI di grado 000, 00 | NBR | – | – | – | **321-630G7** |

PUB LS/P2 11213 IT · 1-5001-IT

# Ripartitore a risposta diretta SKF MonoFlex della serie 321

## Dimensioni

**Serie 321 modello G**

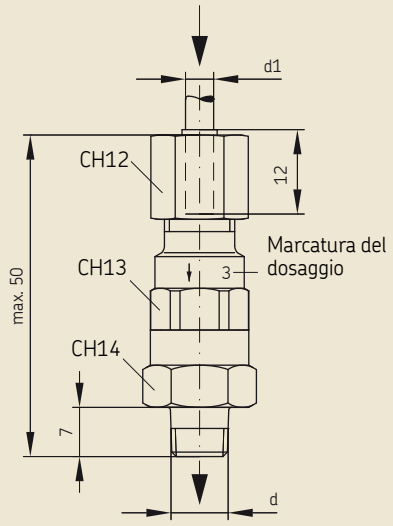


**Serie 321 modello W**

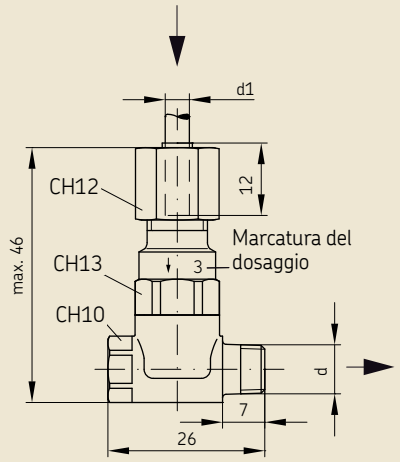


**321 modello G4**

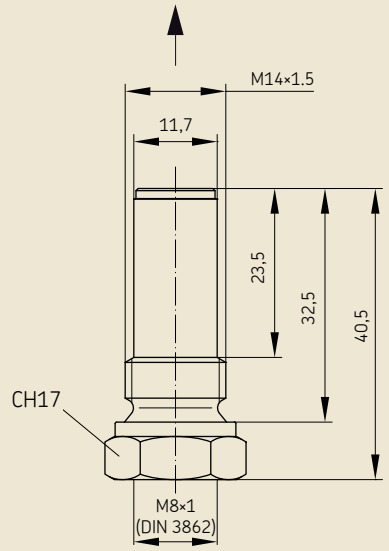


**Serie 321 modello T**

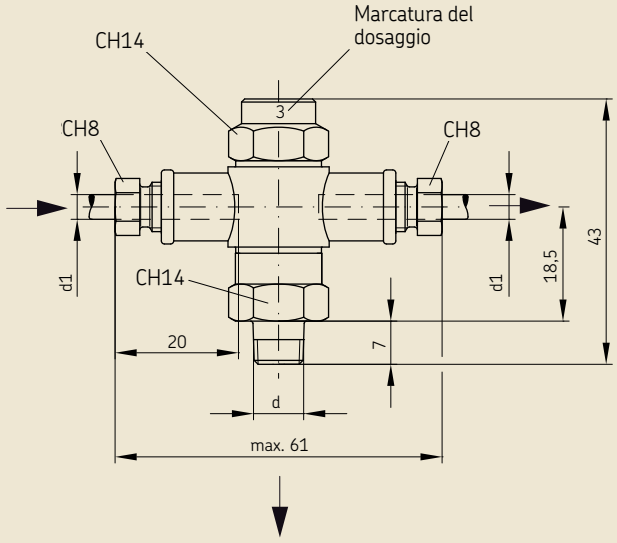


**Serie 321 modulo modello**

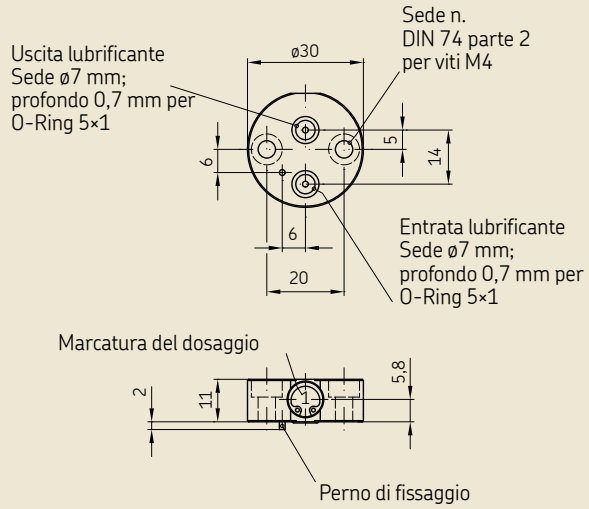


**Serie 321 modello G7 grande**

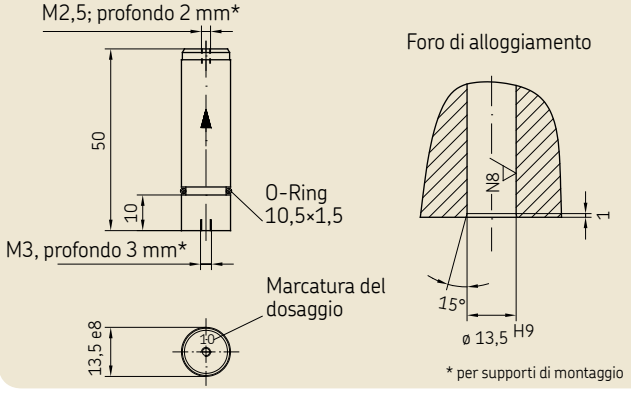


* per supporti di montaggio

**Serie 321 modello G7 piccolo**

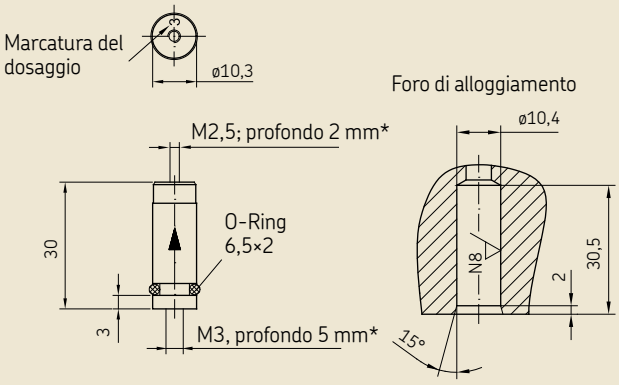


PUB LS/P2 11213 IT-1-5001-IT

# ripartitore a risposta diretta SKF MonoFlex della serie 321

## Dati tecnici

**Pressioni e temperature**

| | |
|---|---|
| Pressione di esercizio | min. 12 bar<br>max. 45 bar |
| Pressione di scarico | max. 3 bar |
| Lubrificante | Olio minerale e sintetico da 20 a 2 000 $mm^2/s$; compatibile con NBR, ottone, acciaio<br><br>oppure<br><br>Grasso fluido di classe NLGI 000, 00 compatibile con NBR (forma costruttiva G7 piccolo anche FPM) ottone, acciaio |
| Temperatura di esercizio | da 0 a +80 °C |

PUB LS/P2 11213 IT · 1-5001-IT

# Ripartitore a risposta indiretta SKF MonoFlex della serie VN

## Informazioni generali

I ripartitori monolinea SKF MonoFlex della serie VN sono ripartitori a risposta indiretta a 2, 4 e 6 punti per sistemi di lubrificazione centralizzati monolinea MonoFlex per la lubrificazione con grasso fluido. Questi ripartitori monolinea sono concepiti per il collegamento diretto su veicoli/macchine edili. I ripartitori monolinea SKF MonoFlex della serie VN possono essere ordinati completi di raccordi per la linea principale di collegamento. Selezionando la lettera di identificazione corrispondente al raccordo desiderato nel codice di ordinazione, è possibile inserirlo nell'ordine.

Le quantità dosate sono comprese tra 0,05 e 1,00 $cm^3$. Gli ugelli di uscita sono dotati di una marcatura che indica la quantità dosata. Gli ugelli di uscita sono realizzati in ottone. Il collegamento della linea dal punto da lubrificare al ripartitore monolinea può essere effettuato utilizzando i raccordi rapidii SKF o tramite raccordo e bicono (DIN 3862). Le linee verso il punto da lubrificare possono essere in metallo, plastica o tubazioni flessibili con codoli terminali in metallo. Il diametro della linea verso il punto da lubrificare da collegare è di 4 mm. È possibile inoltre chiudere l'uscita del ripartitore non utilizzato tramite un connettore (raccordo rapido SKF) o un tappo filettato con guarnizione in rame. Gli ugelli di uscita sono intercambiabili con dosature differenti.

Le guarnizioni all'interno del ripartitore monolinea a più punti sono prodotti in NBR.

Il corpo del ripartitore è prodotto in zinco pressofuso. La superficie del corpo del ripartitore viene laccata di nero per una protezione ottimale dalla corrosione. I fori per il fissaggio dei ripartitori a risposta indiretta ai veicoli/macchine edili sono già presenti nel corpo stesso del ripartitore.

**Ugelli di uscita**

**Corpo del ripartitore VN2**

**Corpo del ripartitore VN4**

**Corpo del ripartitore VN6**

**Linea di lubrificazione del punto da lubrificare VS** (connettore SKF)

**Linea di lubrificazione del punto da lubrificare 00** (per collegamento diretto conforme alla norma DIN 3862)

**!** I seguenti raccordi della linea di alimentazione principale A–S possono essere montati a destra e a sinistra sul corpo del ripartitore. Il programma di configurazione consente di riunire un ripartitore monolinea con raccordi della linea di alimentazione principale in un solo codice di ordinazione.

**A,**
Raccordo diritto (DIN 3862) con guarnizione in rame

**E, F, G**
Raccordo orientabile a gomito (DIN 3862) con guarnizione in rame, fissabili

**H**
Tappo filettato con guarnizione in rame

**S**
Raccordo diritto con raccordo rapido SKF

La linea principale di collegamento sul corpo del ripartitore è dotata di una sede per il collegamento diretto di raccordo e bicono per tubo in metallo o in plastica di diametro di 10 mm (filettatura M16x1,5). Sono disponibili diverse tipologie di raccordi, raccordi rapidi SKF e tappi in base alle diverse dimensioni della linea principale di collegamento.

Ulteriori informazioni sulla serie VN i trovano nelle pagine seguenti. I dettagli relativi agli accessori per sistemi di lubrificazione centralizzati monolinea SKF MonoFlex sono inclusi in questo catalogo.

PUB LS/P2 11213 IT · 1 - 5001 - IT

# Ripartitore a risposta indiretta SKF MonoFlex della serie VN

## Programma di configurazione

**Codice di ordinazione** V N [ ] – 0 [ ] [ ] – [ ] [ ] [ ] [ ] [ ] [ ] – [ ] [ ]

Serie

Numero di uscite di dosaggio (**2, 4, 6**)

Codice

Versione linea di lubrificazione del punto da lubrificare (**VS**=raccordo rapido SKF , **00**= collegamento diretto)

Punto di dosaggio 1

Punto di dosaggio 2

Punto di dosaggio 3 (**0** = non disponibile a VN2-...)

Punto di dosaggio 4 (**0** = non disponibile a VN2-...)

Punto di dosaggio 5 (**0** = non disponibile a VN2-... e VN4-...)

Punto di dosaggio 6 (**0** = non disponibile a VN2-... e VN4-...)

Codice del dosaggio

Identificazione di raccordi per linea principale di collegamento sinistra

Identificazione di raccordi per linea principale di collegamento destra

**Versione e dosaggio**

| | | |
|---|---|---|
| Codice della versione | **0** | **0** |
| Lubrificante | Grasso fluido | Grasso fluido |
| ø della linea del punto da lubrificare [mm] | 4 | 4 |
| Materiale corpo del ripartitore | Zinco pressofuso nero laccato | Zinco pressofuso nero laccato |
| Materiale ugelli di uscita | Ottone | Ottone |
| Materiale elastomero | NBR | NBR |
| Collegamento della linea del punto da lubrificare | **VS** | **00** |
| Codice del dosaggio [cm³] 0,05 | **1** | **1** |
| 0,10 | **2** | **2** |
| 0,20 | **3** | **3** |
| 0,30 | **4** | **4** |
| 0,40 | **5** | **5** |
| 0,60 | **6** | **6** |
| 1,00 | **7** | **7** |

**Esempio di ordine**

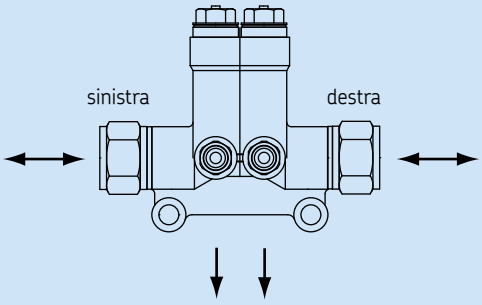


**VN2-0VS-330000-AA**

- Ripartitori monolinea a doppio punto per grasso fluido
- Versione NBR
- Raccordo rapido SKF del collegamento della linea di lubrificazione del punto da lubrificare per tuboø 4 mm
- Punto di dosaggio 1 e 2 = 0,20 cm³
- Raccordo della linea di alimentazione principale sinistro e destro = raccordo diritto (DIN 3862) con guarnizione in rame per tubo da ø 8 mm

**Raccordi per linea principale di collegamento**

| Descrizione | ø linea di alimentazione principale [mm] | Identificazione |
|---|---|---|
| Raccordo diritto DIN 3862 con guarnizione in rame | 8 | **A** [2] |
| Raccordo orientabile a gomito conforme alla norma DIN 3862 con guarnizione in rame, fissabile [1] | 6<br>8<br>10 | **E** [2]<br>**F** [2]<br>**G** [2] |
| Tappo filettato con guarnizione in rame | – | **H** |
| Raccordo diritto con raccordo rapido SKF | 10 | **S** |
| Senza raccordo, collegamento diretto | – | **Z** [2] |

[1] alla consegna la vite cava è solo inserita e non avvitata a fondo
[2] collegamento diretto conformi alla norma DIN 3862, pressione fino a 45 bar

PUB LS/P2 11213 IT · 1-5001-IT

# Ripartitore a risposta indiretta SKF MonoFlex della serie VN

## Dimensioni

**Serie VN + collegamento diretto (00)**

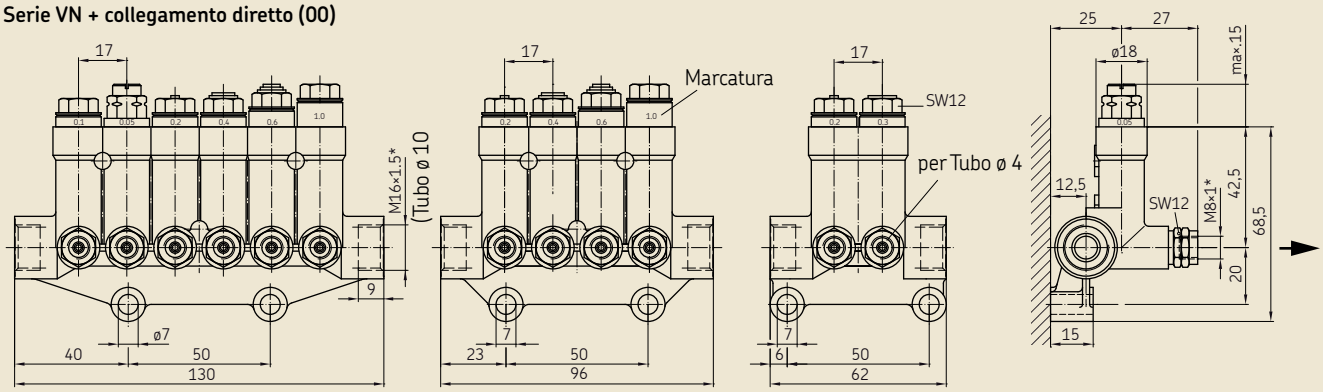


* Sede per collegamento diretto conforme alla norma DIN 3862

**Serie VN + raccordo rapido SKF (VS)**

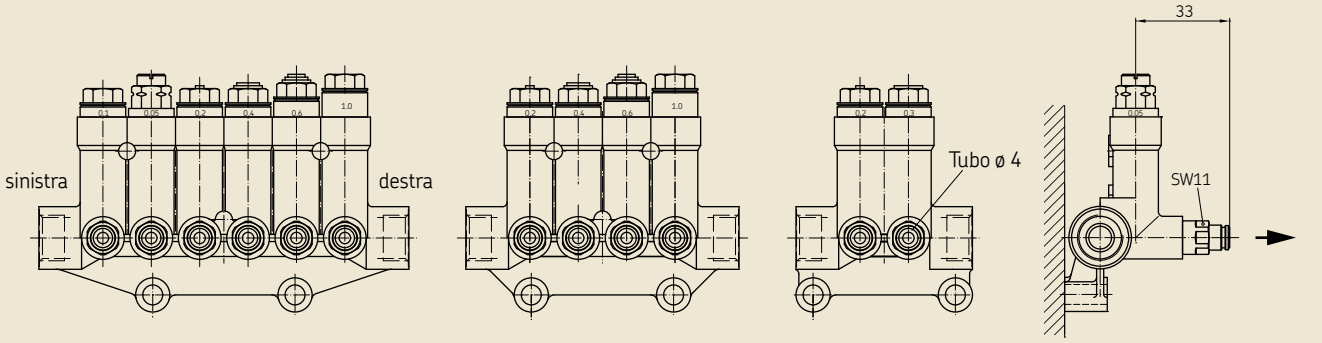


Misure mancanti ➜ dimensioni della serie VN + collegamento diretto (00)

**Raccordi per linea principale di collegamento**
(denominazione esatta ➜ **pagina 54**)

**A**

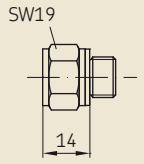


**E, F, G**

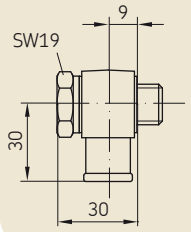


**L**

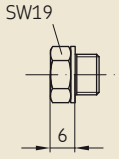


**S**

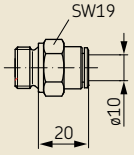


PUB LS/P2 11213 IT · 1 - 5001 - IT

# Ripartitore a risposta indiretta SKF MonoFlex della serie VN

## Dati tecnici

**Serie VN**

| Lubrificante | Dosaggio [cm³] | Collegamento della linea del punto da lubrificare | Pressione di esercizio [bar] min. | max. | Pressione di scarico [bar] | Temperatura di esercizio [°C] |
|---|---|---|---|---|---|---|
| Grasso fluido classe NLGI 000, 00 compatibile con zinco pressofuso, NBR, ottone, acciaio | 0,05 – 1,00 | 00 | 20 | 45 | ≤ 1 | da –25 a +80 |
| | | VS | 20 | 80 | ≤ 1 | da –25 a +80 |

**Marcatura ugelli di uscita**

| Dosaggio [cm³] | Marcatura |
|---|---|
| 0,05 | 0,05 |
| 0,10 | 0,1 |
| 0,20 | 0,2 |
| 0,30 | 0,3 |
| 0,40 | 0,4 |
| 0,60 | 0,6 |
| 1,00 | 1,0 |

## Accessori

**Numero di ordine ugelli di dosaggi* (intercambiabile)**

| ø linea del punto da lubrificare [mm] | Materiale Elastomero | Dosaggio [cm³] 0,05 | 0,10 | 0,20 | 0,30 | 0,40 | 0,60 | 1,00 |
|---|---|---|---|---|---|---|---|---|
| 4 | NBR | **VKU005-K** | **VKU010-K** | **VKU020-K** | **VKU030-K** | **VKU040-K** | **VKU060-K** | **VKU100-K** |

* Materiale ugelli di uscita = ottone

**Raccordi per ugelli di uscita**

| Descrizione | ø linea del punto da lubrificare [mm] | Attacco | Numero di ordine A | B | C |
|---|---|---|---|---|---|
| Tappo filettato con guarnizione in rame per collegamento diretto | 4 | M8x1 | **404-011.U1** | **–** | **–** |
| Connettore (A) per raccordo rapido SKF | 4 | **–** | **450-204-002** | **–** | **–** |
| Il collegamento diretto per tubazioni in metallo * è rappresentato da un gruppo costituito da una vite per raccordi (A) e da un bicono (B) | 4 | M8x1 | **404-002** | **404-001** | **–** |
| Il collegamento diretto per tubazioni in plastica* è rappresentato da un gruppo costituito da una vite per raccordi (A), da una bussola ad innesto (B) e da un monocono (C) | 4 | M8x1 | **404-612** | **404-603** | **404-611** |

* ulteriori indicazioni ➜ **p. 14**

PUB LS/P2 11213 IT · 1-5001-IT

# Ripartitore a risposta indiretta SKF MonoFlex della serie 370

## Informazioni generali

I ripartitori monolinea SKF MonoFlex della serie 370 sono ripartitori a risposta indiretta a 2, 3 e 5 punti per sistemi di lubrificazione centralizzati monolinea MonoFlex per la lubrificazione con olio. Questi ripartitori monolinea sono concepiti per il collegamento diretto su macchine/attrezzature che necessitano di lubrificazione. I ripartitori monolinea SKF MonoFlex della serie 370 possono essere ordinati completi di raccordi per la inea principale di collegamento. Selezionando la lettera di identificazione corrispondente al raccordo desiderato nel codice di ordinazione, è possibile inserirlo nell'ordine.

Le quantità dosate sono comprese tra 0,05 e 1,50 $cm^3$. Gli ugelli di uscita sono dotati di una marcatura che indica la quantità dosata. Gli ugelli di uscita sono realizzati in ottone. Il collegamento della linea dal punto da lubrificare al ripartitore monolinea può essere effettuato utilizzando i con nettori SKF o tramite raccordo e bicono (DIN 3862). Le linee verso il punto da lubrificare possono essere in metallo, plastica o tubazioni flessibili con codoli terminali in metallo. Il diametro della linea verso il punto da lubrificare da collegare è di 4 mm. È possibile inoltre chiudere l'uscita del ripartitore non utilizzato tramite un connettore (raccordo rapido SKF) o un tappo filettato con guarnizione in rame. Gli ugelli di uscita sono intercambiabili con dosature differenti.

Le guarnizioni all'interno del ripartitore monolinea a più punti sono prodotti in NBR.

Il corpo del ripartitore è prodotto in zinco pressofuso. I fori per il fissaggio dei ripartitori a risposta indiretta alle macchine/attrezzature sono già presenti nel corpo stesso del ripartitore.

La linea principale di collegamento sul corpo del ripartitore è dotata di un foro filettato M12x1.

**Ugelli di uscita**

**Corpo del ripartitore 372**

**Corpo del ripartitore 373**

**Corpo del ripartitore 375**

**Linea di lubrificazione del punto da lubrificare VS** (connettore SKF)

**Linea di lubrificazione del punto da lubrificare 00** (per collegamento diretto conforme alla norma DIN 3862)

**!** I seguenti raccordi della linea di alimentazione principale B–X possono essere montati a destra e a sinistra sul corpo del ripartitore. Il programma di configurazione consente di riunire un ripartitore monolinea con raccordi della linea di alimentazione principale in un solo codice di ordinazione.

**B, C, D**
Raccordo (DIN 3862) diritto con guarnizione in rame

**E, F**
Raccordo orientabile a gomito (DIN 3862) con guarnizione in rame, fissabili

**H**
Tappo filettato con guarnizione in rame

**M, N, P, R**
Raccordo diritto con dado e anello EO-2

**S, T**
Raccordo diritto con raccordo rapido SKF

**W, X**
Raccordo orientabile a gomito con raccordo rapido SKF, non fissabile

Sono disponibili diverse tipologie di raccordi, raccordi rapidi SKF e tappi in base alle diverse dimensioni della linea principale di collegamento.

Ulteriori informazioni sulla serie 370 si trovano nelle pagine seguenti. I dettagli relativi agli accessori per sistemi di lubrificazione centralizzati monolinea SKF MonoFlex sono inclusi in questo catalogo.

PUB LS/P2 11213 IT · 1 - 5001 - IT

# Ripartitore a risposta indiretta SKF MonoFlex della serie 370

## Programma di configurazione

**Codice di ordinazione**

3 7 ☐ – 2 ☐ ☐ – ☐ ☐ ☐ ☐ ☐ – ☐ ☐

Serie

Numero di uscite di dosaggio (**2, 3, 5**)

Codice

Versione linea di lubrificazione del punto da lubrificare (**VS**=raccordo rapido SKF , **00**= collegamento diretto)

Punto di dosaggio 1

Punto di dosaggio 2

Punto di dosaggio 3 (**0** = non disponibile a 372-...)

Punto di dosaggio 4 (**0** = non disponibile a 372-... e 373-...)

Punto di dosaggio 5 (**0** = non disponibile a 372-... e 373-...)

Codice del dosaggio

Identificazione di raccordi per linea principale di collegamento sinistra

Identificazione di raccordi per linea principale di collegamento destra

**Versione e dosaggio**

| | | | |
|---|---|---|---|
| Codice della versione | | **2** | **2** |
| Lubrificante | | Olio | Olio |
| ø della linea del punto da lubrificare [mm] | | 4 | 4 |
| Materiale corpo del ripartitore | | Zinco pressofuso | Zinco pressofuso |
| Materiale ugelli di uscita | | Ottone | Ottone |
| Materiale elastomero | | NBR | NBR |
| Linea di lubrificazione del punto da lubrificare | | **VS** | **00** |
| Codice del dosaggio [cm³] | 0,05 | **3** | **3** |
| | 0,10 | **4** | **4** |
| | 0,20 | **5** | **5** |
| | 0,40 | **6** | **6** |
| | 0,60 | **7** | **7** |
| | 1,00 | **8** | **8** |
| | 1,50 | **9** | **9** |

**Raccordi per linea principale di collegamento**

| Descrizione | ø linea di alimentazione principale [mm] | Identificazione |
|---|---|---|
| Raccordo diritto DIN 3862 con guarnizione in rame | 6<br>8<br>10 | **B** [2]<br>**C** [2]<br>**D** [2] |
| Raccordo orientabile a gomito conforme alla norma DIN 3862 con guarnizione in rame, fissabile [1] | 6<br>8 | **E** [2]<br>**F** [2] |
| Tappo filettato con guarnizione in rame | – | **H** |
| Raccordo diritto con dado e anello EO-2 | 6<br>8<br>10<br>12 | **M**<br>**N**<br>**P**<br>**R** |
| Raccordo diritto con raccordo rapido SKF | 6<br>8 | **S**<br>**T** |
| Raccordo orientabile a gomito con con raccordo rapido SKF, non fissabile | 6<br>8 | **W**<br>**X** |
| Senza raccordo, collegamento diretto | – | **Z** [2] |

[1] alla consegna la vite cava è solo inserita e non avvitata a fondo
[2] collegamento diretto conformi alla norma DIN 3862, pressione fino a 45 bar

**Esempio di ordine**

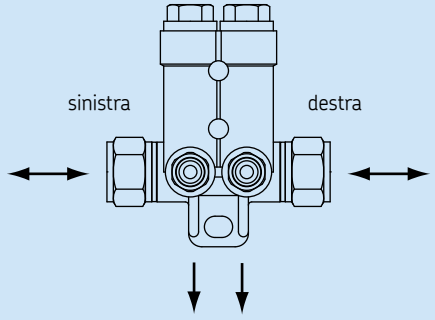


**372-2VS-55000-BB**

- Ripartitori monolinea a doppio punto per olio
- Versione NBR
- Raccordo rapido SKF del collegamento della linea di lubrificazione del punto da lubrificare per tuboø 4 mm,
- Punto di dosaggio 1 e 2 = 0,20 cm³
- Raccordo della linea di alimentazione principale sinistro e destro = raccordo diritto (DIN 3862) con guarnizione in rame per tubo da ø 6 mm

PUB LS/P2 11213 IT · 1-5001-IT

# ripartitore a risposta indiretta SKF MonoFlex della serie 370

## Dimensioni

**serie 370 + collegamento diretto (00)**

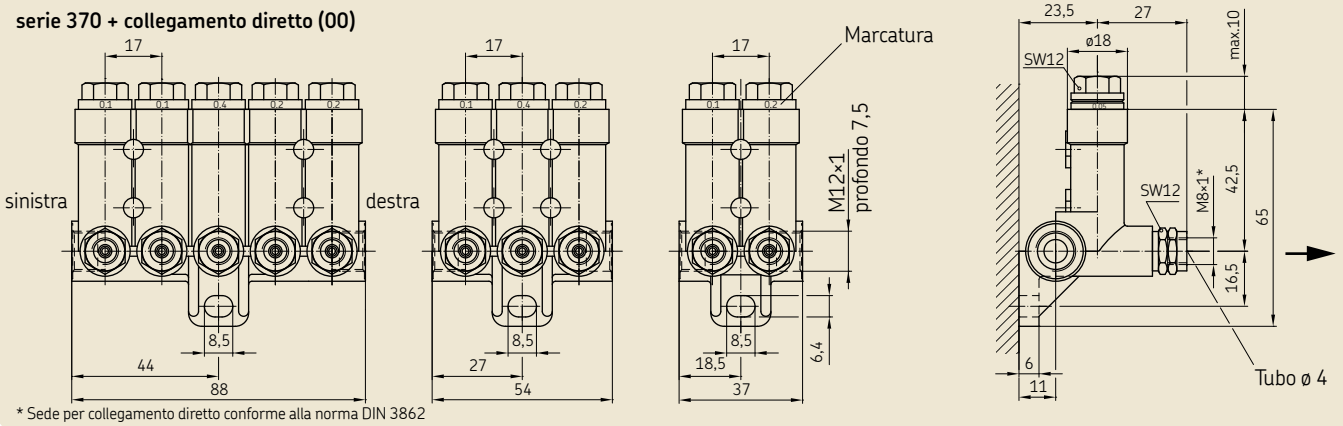


* Sede per collegamento diretto conforme alla norma DIN 3862

**serie 370 + raccordo rapido SKF (VS)**

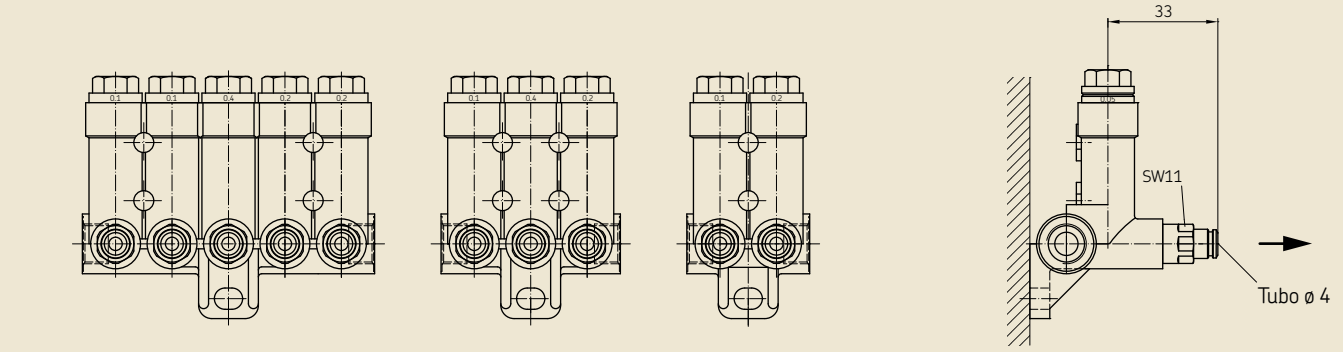


Misure mancanti ➜ dimensioni della serie 370 + collegamento diretto (00)

**Raccordi per linea principale di collegamento**
(denominazione esatta ➜ **pagina 58**)

**B, C, D**

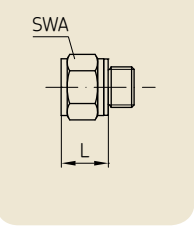


**E**

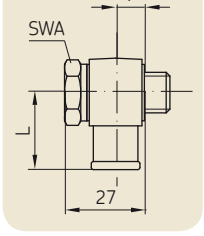


**F**

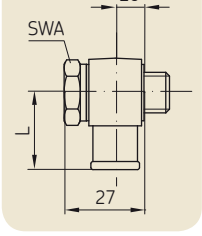


**H**

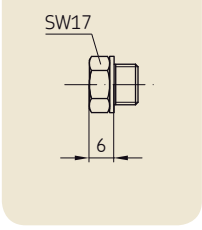


**M, N, P, R**

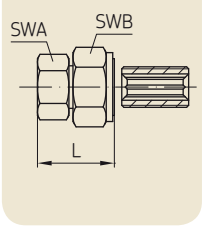


**S, T**

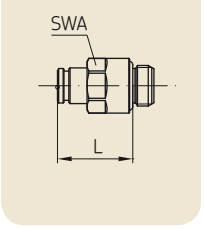


**W**

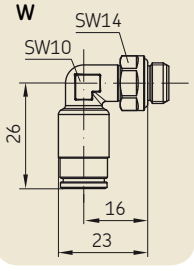


**X**

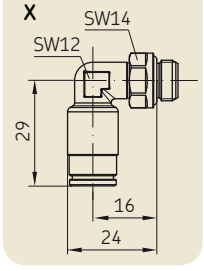


**Apertura e lunghezza chiave**

| Identificazione | B | C | D | E | F | M | N | P | R | S | T |
|---|---|---|---|---|---|---|---|---|---|---|---|
| ø linea di alimentazione principale [mm] | 6 | 8 | 10 | 6 | 8 | 6 | 8 | 10 | 12 | 6 | 8 |
| SWA | 17 | 17 | 19 | 17 | 17 | 14 | 17 | 19 | 22 | 14 | 14 |
| SWB | – | – | – | – | – | 19 | 19 | 19 | 19 | – | – |
| Lunghezza L* [mm] | 10 | 20 | 22 | 25 | 27 | 32 | 32 | 31 | 31 | 21 | 26 |

PUB LS/P2 11213 IT-1-5001-IT

# ripartitore a risposta indiretta SKF MonoFlex della serie 370

## Dati tecnici

**Serie 370**

| Lubrificante | Dosaggio [cm³] | Linea di lubrificazione del punto da lubrificare | Pressione di esercizio [bar] min. | max. | Pressione di scarico [bar] | Temperatura di esercizio [°C] |
|---|---|---|---|---|---|---|
| Olio minerale e sintetico da 20 a 2 000 mm²/s, compatibile con zinco pressofuso, NBR, ottone, acciaio | 0,05 – 1,5 | 00 | 20 | 40 | ≤ 1 | da –25 a 80 |
| | | VS | 20 | 80 | ≤ 1 | da –25 a 80 |

**Marcatura ugelli di uscita**

| Dosaggio [cm³] | Marcatura |
|---|---|
| 0,05 | 0,05 |
| 0,10 | 0,1 |
| 0,20 | 0,2 |
| 0,40 | 0,4 |
| 0,60 | 0,6 |
| 1,00 | 1,0 |
| 1,50 | 1,5 |

## Accessori

**Numero di ordine ugelli di dosaggi* (intercambiabile)**

| ø linea del punto da lubrificare [mm] | Materiale Elastomero | Dosaggio [cm³] 0,05 | 0,10 | 0,20 | 0,40 | 0,60 | 1,00 | 1,50 |
|---|---|---|---|---|---|---|---|---|
| 4 | NBR | **V72-005** | **V71-010** | **V71-020** | **V71-040** | **V71-060** | **V71-100** | **V71-150** |

* Materiale ugelli di uscita = ottone

**Raccordi per ugelli di uscita**

| Descrizione | ø linea del punto da lubrificare [mm] | Attacco | Numero di ordine A | B | C |
|---|---|---|---|---|---|
| Tappo filettato con guarnizione in rame per collegamento diretto | 4 | M8x1 | **404-011.U1** | – | – |
| Connettore (A) per raccordo rapido SKF | 4 | – | **450-204-002** | – | – |
| Il collegamento diretto per tubazioni in metallo* è rappresentato da un gruppo costituito da una vite per raccordi (A) e da un bicono (B) | 4 | M8x1 | **404-002** | **404-001** | – |
| Il collegamento diretto per tubazioni in plastica* è rappresentato da un gruppo costituito da una vite per raccordi (A), da una bussola ad innesto (B) e da un monocono (C) | 4 | M8x1 | **404-612** | **404-603** | **404-611** |

* ulteriori indicazioni ➜ **p. 14**

PUB LS/P2 11213 IT · 1-5001-IT

# Ripartitore a impulso SKF MonoFlex della serie 361

## Informazioni generali

I ripartitori monolinea SKF MonoFlex della serie 361 sono ripartitori a impulso a un punto per sistemi di lubrificazione centralizzati monolinea MonoFlex per la lubrificazione con olio e grasso fluido. Questi ripartitori monolinea sono concepiti per il montaggio in cassetti distributori. Tramite la combinazione di questo ripartitore monolinea con cassetti distributori da 1 a 6 uscite è possibile realizzare sistemi di lubrificazione flessibili sulle macchine/attrezzature che necessitano di lubrificazione. Per la serie 361 sono disponibili cassetti distributori nella versione in alluminio o acciaio.

Le quantità dosate sono comprese tra 0,01 e 0,20 $cm^3$. I corpi del ripartitore sono dotati di una marcatura che indica la quantità dosata.

In base alla pressione di azionamento minima, i ripartitori monolinea possono essere utilizzati per olio (pressione di azionamento minima 8 bar) o per olio e grasso fluido (pressione di azionamento minima 25 bar).

Il collegamento delle linea del punto da lubrificare al ripartitore a impulso viene effettuato tramite un collegamento con rondella conica, costituito dalla rondella conica e da un dado per raccordo. Le linee verso il punto da lubrificare possono essere in metallo, plastica o tubazioni flessibili con codoli terminali in metallo. Il diametro della linea verso il punto da lubrificare da collegare è di 4 mm.

Le guarnizioni all'interno del ripartitore monolinea a un punto sono prodotti in NBR.

**Serie 361**

**Cassetto distributore VL**

Il corpo del ripartitore della versione per olio è costituito da ottone, la versione per olio/grasso fluido è dotata di un corpo del ripartitore in acciaio (zincato, senza Cr6). La tenuta dell'attacco filettato per il montaggio del ripartitore monolinea a punto singolo in un cassetto distributore è disponibile nelle versioni per guarnizione in rame.

Ulteriori informazioni sulla serie 361 si trovano nelle pagine seguenti. I dettagli relativi agli accessori per sistemi di lubrificazione centralizzati monolinea SKF MonoFlex sono inclusi in questo catalogo.

**Indicazioni per la realizzazione di un sistema di lubrificazione centralizzato monolinea:**
è possibile dotare i sistemi di lubrificazione centralizzati monolinea SKF MonoFlex con ripartitore a impulso di una valvola direzionale a 4/2 vie. A tal fine il sistema di lubrificazione centralizzato va impostato in modo che la linea di alimentazione principale nell'unità di lubrificazione in funzione sia precaricata a circa 6 bar. Per il processo di lubrificazione viene collegata una valvola direzionale a 4/2 vie, in modo da applicare una pressione repentina al ripartitore a impulso. Tale disposizione consente un aumento notevole delle frequenza di lubrificazione, come per esempio necessario nella lubrificazione di catene a maglie piccole o che si muovono a velocità elevate. Con lubrificanti a bassa viscosità, è possibile realizzare frequenze di lubrificazione fino a 5 cicli. (➜ **pagina 8**)

Il programma di configurazione nelle pagine seguenti **non** consente di riunire cassetti distributori e ripartitori in un solo codice di ordinazione. I cassetti distributori si trovano negli accessori e vanno acquistati separatamente.

PUB LS/P2 11213 IT · 1 - 5001 - IT

# Ripartitore a impulso SKF MonoFlex della serie 361

## Programma di configurazione

**Codice di ordinazione**

| 3 | 6 | 1 | – | | 0 | 0 | – | | 0 | 0 | 0 | 0 | – | 0 | 0 |
|---|---|---|---|---|---|---|---|---|---|---|---|---|---|---|---|

Serie

Numero di uscite di dosaggio (**1**)

Codice della versione

Versione linea di lubrificazione del punto da lubrificare (**00** = collegamento con rondella conica

Codice del dosaggio

**Versione e dosaggio**

| | | | |
|---|---|---|---|
| Codice della versione | | **1** | **2** |
| Lubrificante | | Olio / grasso fluido | Olio |
| ø della linea del punto da lubrificare [mm] | | 4 | 4 |
| Materiale corpo ripartitore | | Acciaio zincato | Ottone |
| Materiale ugelli di uscita | | Acciaio zincato | Ottone |
| Materiale Elastomero | | NBR | NBR |
| Materiale Guarnizione di tenuta | | Guarnizione in rame* | Guarnizione in rame* |
| Linea di lubrificazione del punto da lubrificare | | **00** | **00** |
| Codice del dosaggio [cm³] | 0,01 | **1** | **–** |
| | 0,02 | **2** | **2** |
| | 0,03 | **3** | **3** |
| | 0,05 | **4** | **4** |
| | 0,10 | **5** | **5** |
| | 0,20 | **6** | **–** |

* La guarnizione in rame deve essere ordinata separatamente. Numero di ordine: **504-019**

**Esempio di ordine**

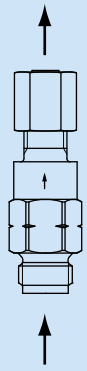

**361-200-20000-00**

- Ripartitore monolinea a punto singolo per olio
- Versione NBR
- Collegamento con rondella conica del collegamento della linea di lubrificazione del punto da lubrificare per tubo da ø 4 mm
- Dosaggio = 0,02 cm³
- con guarnizione in rame sull'attacco filettato

PUB LS/P2 11213 IT · 1-5001-IT

# ripartitore a impulso SKF MonoFlex della serie 361

## Dimensioni

**Serie 361**
**Versione 1 (olio/grasso fluido)**

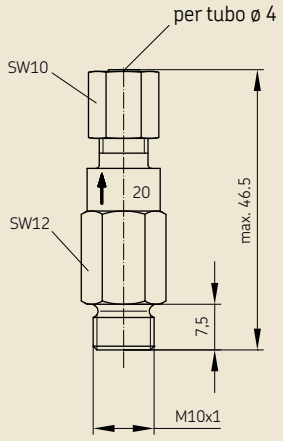


**Serie 361**
**Versione 2 (olio)**

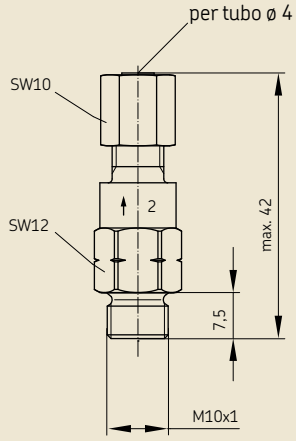


## Dati tecnici

**Serie 361**

| **Versione** | Lubrificante | Dosaggio [cm³] | Pressione di esercizio [bar] min. | max. | Pressione di scarico [bar] | Temperatura di esercizio [°C] |
|---|---|---|---|---|---|---|
| **1** | Olio minerale e sintetico da 100 a 1 000 mm²/s e grasso fluido di classe NLGI 000, 00; compatibile con NBR, ottone, acciaio | 0,01 – 0,20 | **25** | 80 | ≤ 1 | 0 – 80 |
| **2** | Olio minerale e sintetico da 10 a 500 mm²/s compatibile con NBR, ottone, acciaio | 0,02 – 0,10 | **8** | 40 | max. 3 | 0 – 80 |

**Marcatura ugelli di uscita**

| Dosaggio [cm³] | Marcatura |
|---|---|
| 0,01 | 1 |
| 0,02 | 2 |
| 0,03 | 3 |
| 0,05 | 5 |
| 0,10 | 10 |
| 0,20 | 20 |

**Coppie di serraggio per il montaggio**

| Ripartitore | Guarni-zione | Coppia di serraggio [Nm] |
|---|---|---|
| 361-xxx-x0000-00 | Guarnizione in rame | 10 |

PUB LS/P2 11213 IT-1-5001-IT

# ripartitore a impulso SKF MonoFlex della serie 361

## Cassetti distributori per la serie 361

**Codice di ordinazione**

| V | L | – | | | | A | | |
|---|---|---|---|---|---|---|---|---|

Serie

Uscite

**01** = 1 numero di uscite
**02** = 2 uscite
**03** = 3 uscite
(**altre uscite su richiesta**)
**04** = 4 uscite
**05** = 5 uscite
**06** = 6 uscite

Versione attacco del ripartitore

**E** = cassetto a profilo stretto, M10x1 con sede per guarnizione piatta
**G** = cassetto a profilo standard, M10x1 con sede per guarnizione piatta

Materiale

**A** = alluminio

Versione linea principale di collegamento

**G1** = G1/8 alla norma DIN 3862, Form X, stretto
**G2** = G1/4 alla norma DIN 3862, Form X, stretto
**M3** = M10x1 con sede per collegamento diretto conforme alla norma DIN 3862 (➜ **pagina 14**)
**M4** = M14x1,5 con sede per collegamento diretto conforme alla norma DIN 3862 (➜ **pagina 14**)
(**scelta possibile solo per cassetto a profilo standard**)

**Esempio di ordine**

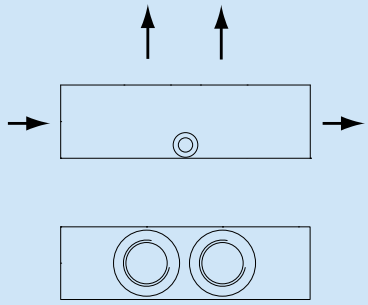

**VL-02GAM3**
- serie VL
- 2 uscite
- Cassetto a profilo standard in alluminio
- Attacco filettato M10x1 con sede per guarnizione piatta
- Linea principale di collegamento M10x1 con sede per collegamento diretto conforme alla norma DIN 3862

## Dimensioni

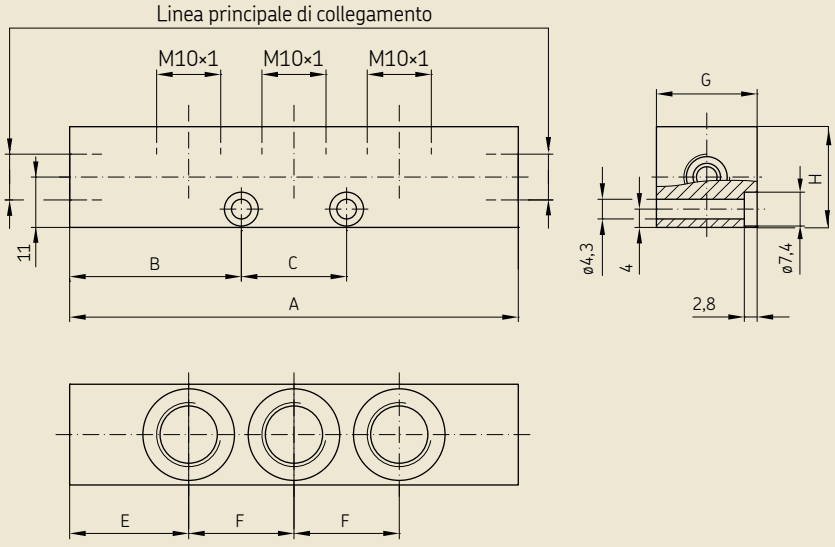


**Cassetto a profilo standard G**
**Linea principale di collegamento M10x1**

| Uscite | Misure [mm] A | B | C | E | F | G | H |
|---|---|---|---|---|---|---|---|
| 1 | 40 | 20 | – | 20 | – | 22 | 22 |
| 2 | 57 | 28,5 | – | 20 | 1×17 | 22 | 22 |
| 3 | 74 | 28,5 | 17 | 20 | 2×17 | 22 | 22 |
| 4 | 91 | 28,5 | 34 | 20 | 3×17 | 22 | 22 |
| 5 | 108 | 28,5 | 51 | 20 | 4×17 | 22 | 22 |
| 6 | 125 | 28,5 | 60 | 20 | 5×17 | 22 | 22 |

**Cassetto a profilo standard G**
**Linea principale di collegamento M14x1,5**

| Uscite | Misure [mm] A | B | C | E | F | G | H |
|---|---|---|---|---|---|---|---|
| 1 | 52 | 26 | – | 26 | – | 22 | 22 |
| 2 | 69 | 34,5 | – | 26 | 1×17 | 22 | 22 |
| 3 | 86 | 34,5 | 17 | 26 | 2×17 | 22 | 22 |
| 4 | 103 | 34,5 | 34 | 26 | 3×17 | 22 | 22 |
| 5 | 128 | 34,5 | 51 | 26 | 4×17 | 22 | 22 |
| 6 | 137 | 34,5 | 68 | 26 | 5×17 | 22 | 22 |

**Cassetto a profilo stretto E**
**Linea principale di collegamento M10x1**

| Uscite | Misure [mm] A | B | C | E | F | G | H |
|---|---|---|---|---|---|---|---|
| 1 | 41 | 20,5 | – | 20,5 | – | 18 | 20 |
| 2 | 58 | 29 | – | 20,5 | 1×17 | 18 | 20 |
| 3 | 75 | 37,5 | – | 20,5 | 2×17 | 18 | 20 |
| 4 | 92 | 29 | 34 | 20,5 | 3×17 | 18 | 20 |
| 5 | 109 | 29 | 51 | 20,5 | 4×17 | 18 | 20 |
| 6 | 126 | 29 | 68 | 20,5 | 5×17 | 18 | 20 |

**Cassetto a profilo standard G**
**Linea principale di collegamento G1/8**

| Uscite | Misure [mm] A | B | C | E | F | G | H |
|---|---|---|---|---|---|---|---|
| 1 | 34 | 17 | – | 17 | – | 22 | 22 |
| 2 | 51 | 25,5 | – | 17 | 1×17 | 22 | 22 |
| 3 | 68 | 25,5 | 17 | 17 | 2×17 | 22 | 22 |
| 4 | 85 | 25,5 | 34 | 17 | 3×17 | 22 | 22 |
| 5 | 102 | 25,5 | 51 | 17 | 4×17 | 22 | 22 |
| 6 | 119 | 25,5 | 68 | 17 | 5×17 | 22 | 22 |

**Cassetto a profilo standard G**
**Linea principale di collegamento G1/4**

| Uscite | Misure [mm] A | B | C | E | F | G | H |
|---|---|---|---|---|---|---|---|
| 1 | 46 | 23 | – | 23 | – | 22 | 22 |
| 2 | 63 | 31,5 | – | 23 | 1×17 | 22 | 22 |
| 3 | 80 | 31,5 | 17 | 23 | 2×17 | 22 | 22 |
| 4 | 97 | 31,5 | 34 | 23 | 3×17 | 22 | 22 |
| 5 | 114 | 31,5 | 51 | 23 | 4×17 | 22 | 22 |
| 6 | 131 | 31,5 | 68 | 23 | 5×17 | 22 | 22 |

PUB LS/P2 11213 IT · 1-5001-IT

# Note

PUB LS/P2 11213 IT · 1 - 5001 - IT

PUB LS/P2 11213 IT · 1-5001-IT

## The Power of Knowledge Engineering

Combinando prodotti, risorse umane e conoscenze applicative specifiche, la SKF offre soluzioni innovative sia ai costruttori di macchinari sia agli impianti produttivi di tutti i principali settori industriali nel mondo. Le competenze in molteplici aree specialistiche sono alla base dell'SKF Life Cycle Management, un approccio di provata efficienza finalizzato ad aumentare l'affidabilità delle macchine, ottimizzare l'efficienza produttiva ed energetica e a ridurre il costo totale di possesso.

Queste aree di competenza comprendono cuscinetti e unità, tenute, sistemi di lubrificazione, meccatronica e una vasta gamma di servizi, dalla modellazione computerizzata in 3D a servizi basati su cloud (nuvola informatica) per il condition monitoring e la gestione degli impianti.

La struttura globale della SKF garantisce ai clienti standard di qualità uniformi e disponibilità dei prodotti in tutto il mondo, mentre la nostra presenza locale consente l'accesso diretto all'esperienza, le conoscenze, le competenze e le capacità di tutti i dipendenti SKF.

I modelli CAD dei prodotti rappresentati in questo opuscolo sono disponibili in Internet all'indirizzo:
**skf-lubrication.partcommunity.com**

**Altri prospetti**

| | |
|---|---|
| *1-3025-IT* | *Gruppo pompa a più condotti FF* |
| *1-5102-IT* | *SKF LubriLean - Lubrificazione minimale per processi di lavorazione a secco specifici per il cliente* |

**SKF Lubrication Systems Germany GmbH**
Fabbrica Berlino
Motzener Str. 35/37 · 12277 Berlino
Casella postale 970444 · 12704 Berlino
Germania

Tel. +49 (0)30 72002-0
Fax +49 (0)30 72002-111

**Consegnato di:**

® SKF e MONOFLEX sono marchi registrati del Gruppo SKF.

© Gruppo SKF 2016
La riproduzione, anche parziale, è consentita solo dietro nostra preventiva autorizzazione scritta. Le informazioni contenute in questa pubblicazione sono state attentamente controllate. Tuttavia, si declina qualsiasi responsabilità per eventuali perdite o danni di qualsiasi natura causati direttamente o indirettamente dall'uso delle informazioni contenute nel presente documento.

**PUB LS/P2 11213 IT** · Ottobre 2016 · **1-5001-IT**

Il presente documento sostituisce il documento 1-5015-IT · 1-5009-IT · 1-0998-IT